KBD4X KBD9X LBD4Z
KBD4Z KBD9Z LBD4T
KBD4T KBD9T
EBD4X EBD9X

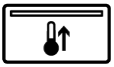

SL	Predal za segrevanje	Uporabniški priročnik	2
HR	Ladica za zagrijavanje	Uputstva za upotrebu	13
CS	Ohřevní zásuvka	Uživatelský manuál	24
LV	Trauku sildītajs	Lietošanas pamācība	35
LT	Pašildymo stalčius	Vartotojo žinynas	46
RU	Подогреватель посуды	Руководство по эксплуатации	57
ET	Sööginõude soojendaja	Kasutusjuhend	69
UK	Шкаф для підігріву посуду	Посібник користувача	80
SK	Ohrevná zásuvka	Návod na používanie	92
HU	Melegítő fiók	Kezelési útmutató	103
TR	Isıtma çekmecesi	Talimatlar kilavuzu	115

Electrolux

KAZALO

1. VARNOSTNA INFORMACIJA 3
2. OPIS NAPRAVE 7
3. UPORABA.....8
4. ČIŠČENJE IN VZDRŽEVANJE.....10
5. KAJ STORITI, ČE PREDAL ZA SEGREVANJE KROŽNIKOV NE DELUJE PRAVILNO?.....11
6. NAVODILA ZA VGRADNJO IN PRIKLJUČITEV 11
7. SKRB ZA OKOLJE 12

MISLIMO NA VAS

Hvala vam, ker ste izbrali aparat Electrolux. Izbrali ste izdelek, ki temelji na desetletjih strokovnih izkušenj in inovacij. Je sodoben in privlačnega videza, ob njegovem snovanju pa smo mislili na vas. Zato ste lahko prepričani, da boste vsakič, ko ga uporabite, dosegli odlične rezultate! Dobrodošli pri Electroluxu!

Obiščite našo spletno stran:

Na voljo so vam nasveti za uporabo, brošure, nasveti za odpravljanje nepravilnosti v delovanju ter informacije o servisnih delavnicah:
www.electrolux.com

Svoj aparat lahko registirate in si s tem zagotovite boljše storitve:
www.electrolux.com/productregistration

Na tem naslovu lahko kupite dodatno opremo, potrošne dele in originalne nadomestne dele za vaš aparat
www.electrolux.com/shop

POMOČ UPORABNIKOM IN SERVISIRANJE

Priporočamo uporabo originalnih nadomestnih delov.
Preden se obrnete na pooblaščeni servis, se prepričajte, da imate pri roki naslednje podatke:
Našli jih boste na tablici s podatki na aparatu. model, PNC, serijsko številko.

⚠ Opozorila / Pomembni varnostni napotki
Splošne informacije in napotki.
Okoljevarstvene informacije.

Pridržujemo si pravice do sprememb brez predhodnega obvestila.

1. VARNOSTNA INFORMACIJA

Pred namestitvijo in uporabo naprave natančno preberite priložena navodila. Proizvajalec ni odgovoren za poškodbe in škodo, nastalo zaradi napačne namestitve in uporabe. Navodila shranite skupaj z napravo za poznejšo uporabo. Naprava je izdelana v skladu z veljavnimi varnostnimi predpisi. Nepravilna uporaba lahko privede do poškodb ali okvar.

1.1 Varnost otrok in ranljivih oseb

⚠ Opozorilo!

Nevarnost zadušitve, poškodbe ali trajne telesne okvare.

- Otroci in osebe z zmanjšanimi fizičnimi, zaznavnimi ali umskimi sposobnostmi oziroma osebe s pomanjkljivimi izkušnjami in znanjem smejo uporabljati aparat le pod nadzorom in z navodili oseb, ki so odgovorne za njihovo varnost.
- Bodite posebej pozorni na otroke in ne dovolite, da se igrajo v bližini aparata Naprava naj bo otrokom, mlajšim od 3. let starosti, izven dosega.
- Vse dele embalaže hranite zunaj dosega otrok.
- Ko naprava deluje ali se ohlaja, poskrbite, da bodo otroci in hišni ljubljenčki dovolj oddaljeni od nje. Dostopni deli so vroči. Dostopni deli so vroči.
- Čiščenja in uporabniškega vzdrževanja ne smejo izvajati otroci brez nadzora.
- Napravo in kabel hranite izven dosega otrok, mlajših od 8. let.

1.2 Splošna varnostna navodila

Naprava se v notranjosti med delovanjem segreje. Ne dotikajte se grelcev v napravi. Pripomočke ali posodo vedno odstranjujte iz pečice ali postavljajte vanjo z zaščitnimi rokavicami

- Odvisno od nastavljene temperature in trajanja delovanja se lahko temperature v predalu dvigne do 80°C. Pri jemanju krožnikov iz predala uporabljajte zaščitne rokavice ali krpo.
- Ne sedajte in ne naslanjajte se na predal. Lahko bi poškodovali teleskopska vodila. Največja dovoljena obremenitev predala je 15 kg.
- V predalu ne hranite plastičnih posod ali lahko vnetljivih predmetov; ti bi se lahko stalili ali vneli ob vklopu aparata. Nevarnost požara!
- Ne uporabljajte aparata za segrevanje kuhinje. Zaradi visoke temperature, ki pri tem nastane, bi se lahko vneli vnetljvi predmeti v bližini aparata.
- Ko želite zavreči svoj odsluženi aparat, ga izklopite iz električnega omrežja, odrežite električni priključni kabel čim bližje ohišja in s tem preprečite, tveganje, da bi se npr. otroci med igro poškodovali.

1.3 Namestitev

- Pred namestitvijo in uporabo naprave natančno preberite priložena navodila.
- Zaščita prosi neposrednemu stiku se zagotovi s pravilno namestitvijo.
- Priključite na električno omrežje s pomočjo ustreznega večpolnega stikala z minimalno razdaljo med kontakti, ki bo omogočalo izključitev aparata iz električnega omrežja.

- Priključitev na električno omrežje se zagotovi z vtičnico, ki mora biti dosegljiva tudi po zaključeni namestitvi.
- ⚠ Opozorilo! Pred priključitvijo na električno omrežje primerjajte podatke o hišnem električnem omrežju (napetost, frekvenca) s podatki, navedenimi na tablici s podatki na aparatu. Če se vrednosti ne ujemajo, lahko pride do problemov. Če niste prepričani, se posvetujte s strokovnjakom.
- ⚠ Opozorilo! Če je kabel brez vtičnice, mora aparat na električno omrežje priključiti ustrezno usposobljen strokovnjak ki pozna in upošteva vse veljavne predpise. Vsa potrebna dela mora opraviti ustrezno usposobljena oseba, ki mora pri tem upoštevati vse veljavne predpise. Proizvajalec ne prevzema odgovornosti za škodo ali poškodbe zaradi nepravilne vgradnje ali priključitve.
- ⚠ Opozorilo! Varna uporaba aparata je zagotovljena le ob pravilni ozemljitvi. Proizvajalec ne prevzema odgovornosti za škodo ali poškodbe, če aparat ni ozemeljen ali so prisotne napake na zaščitnem sistemu (npr. električni udar).
- ⚠ Opozorilo! Aparat mora biti pravilno vgrajen, saj je le v tem primeru dostop do električnih komponent onemogočen.
- ⚠ Opozorilo! Nikoli ne odpirajte ohišja aparata. Dostopnost električnih in mehaničnih komponent pomeni veliko tveganje za varnost uporabnika, lahko pa tudi povzroči nepravilno delovanje aparata.

1.4 Čiščenje

- Za čiščenje aparata ne uporabljajte grobih čistilnih sredstev ali ostrega kovinskega strgala.
- Ne čistite aparata z visokotlačnimi ali parnimi napravami za čiščenje.
- Ne čistite aparata z visokotlačnimi ali parnimi napravami za čiščenje. Para lahko seže v sestavne dele pod tlakom in povzroči kratki stik. Tlak pare na dolgi rok lahko okrne nepopravljivo površino in sestavne dele.

1.5 Popravila

- Napajalni kabelj lahko zamenja samo izdelovalec, strokovnjak ali ustrezno usposobljena oseba.
- ⚠ Opozorilo! Med vgradnjo in popravili mora biti aparat izključen iz električnega omrežja; to dosežete na enega izmed spodaj naštetih načinov:
  - odklopite varovalke/prekinjala tokokroga.
  - Potegnite vtikač iz vtičnice. Ne vlecite za kabel, vedno primite za vtikač!
- ⚠ Opozorilo! Popravila in vzdrževalna dela, predvsem to velja za dele, ki so pod električno napetostjo, smejo opravljati samo strokovnjaki pooblaščenega servisa. Proizvajalec ne prevzema odgovornosti za škodo ali poškodbe zaradi nestrokovnih popravil s strani nepooblaščenih oseb.
- ⚠ Opozorilo! Morebitna popravila v garancijskem roku morajo opraviti strokovnjaki pooblaščenega servisa. Morebitne dodatne škoda zaradi nestrokovnega posega garancija ne pokriva.

2. OPIS NAPRAVE

2.1 Osnovni sestavni deli

1 Stikalo in lučka za vklop/izklop

2 Termostat

3 Nedrseča obloga

4 Sprednja plošča z ročajem ali mehanizmom push-push

5 Rešetka (glede na model)

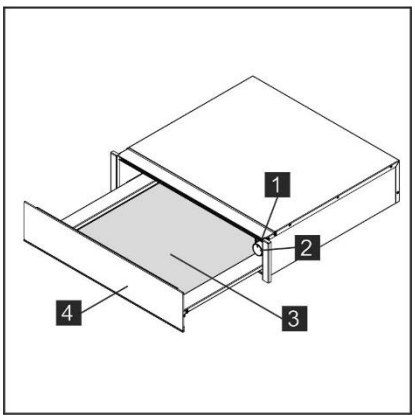

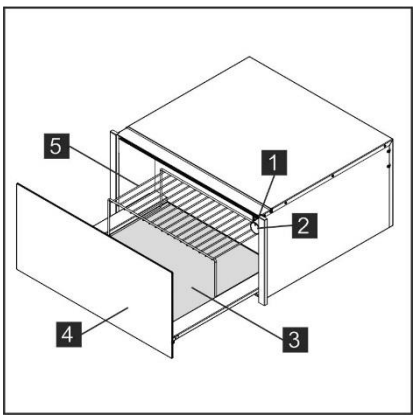

2.2 Kako deluje predal za segrevanje krožnikov

Opremljen je s sistemom za kroženje vročega zraka. Vroč zrak, ki ga segreva grelec, s pomočjo ventilatorja enakomerni kroži v notranjosti predala.
Termostat omogoča uporabniku nastavljanje in nadziranje temperature.
Vroč zrak, ki kroži okoli krožnikov, jih hitro in enakomerno segreva.

Kovinska rešetka varuje tako grelec kot tudi ventilator.
Dno predala je opremljeno z nedrsečo oblogo, kar preprečuje premikanje krožnikov ob odpiranju in zapiranju predala.

3. UPORABA

3.1 Pred prvo uporabo

Preden začnete uporabljati predal za segrevanje krožnikov, očistite zunanjost in notranjost po navodilih v poglavju „Čiščenje in vzdrževanje“.

Odstranite protizdrsno podlago.

Nato vsaj 2 uri segrevajte predal – obrnite gumb za nastavljanje temperature na najvišjo vrednost (gl. poglavje „Nastavljanje temperature“).
Pri tem poskrbite za zračenje kuhinje. Vsi deli aparata so namreč zaščiteni s posebno snovjo, zato se med prvim segrevanjem razvije določen vonj in morebiti dim, kar pa je zelo kratkotrajno in ne kaže na nepravilnost v delovanju aparata.

3.2 Upravljalna plošča

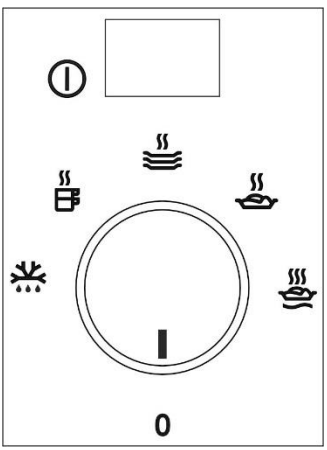

Upravljalna plošča je opremljena z gumbom termostata in stikalom za vklop/izklop. Upravljalna plošča deluje kot stikalo za vklop/izklop; vidna je le, ko je predal odprt.

3.3 Uporaba predala za segrevanje krožnikov

Predal za segrevanje krožnikov uporabljate na naslednji način:

- Postavite krožnike v predal.
- Krožnikov ne postavljajte vertikalno pred prezračevalnimi odprtinami, saj bi preprečili izhajanje toplega zraku iz rež. Krožniki se ne bi segrevali enakomerno.
- Izberite želeno funkcijo – obrnite gumb termostata v ustrezen položaj.
- Vklopite aparat s pritiskom na stikalo; to se osvetli.
- Zaprite predal.

Pazite,da predala ne zaprete s preveliko silo, saj bi se lahko zato spet odprl.
Preden poberete vročo posodo iz predala, ga izklopite – znova pritisnite na isto stikalo.

3.4 Izbiranje funkcij

Z obračanjem gumba termostata lahko nastavite temperature med 30 in 80 °C.
Ne poskušajte obrniti gumba termostata na silo na levo, naprej od položaja “0” ali na desno naprej od najvišje možne vrednosti, saj bi lahko poškodovali aparat.
Ko se notranjost segreje na nastavljeno temperature, se grelec izklopi. Ko se temperature spusti pod nastavljeno vrednost, se grelec spet vklopi.
Prikaz temperature je v °C ter v simbolih, ki ustrezajo najustreznejšim temperaturam za posamezne vrste posode:

Simbol	°C (*)	Funkcija	Opozorilo
	30°C	Odtaljevanje. Vzhajanje testa. Fermentacija jogurta.	- Pokrite testo. Pokrite posodo.
	45°C	Segrevanje šalic in kozarcev.	-
	60°C	Segrevanje posode. Nežno pogrevanje hrane.	- Predogrevanje krožnika.
	70°C	Ohranja hrano toplo.	Predogrevanje krožnika in pokrite hrano.
	80°C	Segrevanje hrane.	Predogrevanje krožnika.

*** Temperature se nanašajo na pražen in zaprt predal.**

3.5 Trajanje segrevanja

Na trajanje segrevanja vplivajo številni dejavniki:
- material in debelina posode;
- količina posode v predalu;
- razpored posode v predalu;
- nastavljena temperatura.
- večkratno odpiranje in zapiranje predala.

Zato navajanje točnih časov segrevanj ni mogoče.
Med samo uporabo se boste hitro naučili in spoznali najboljše nastavitve za vašo posodo.

Nasvet za uporabo funkcij ohranjanje toplote in pogrevanje živil:
Najprej 15 minut segrevajte prazen predal, da se notranjost ustrezno segreje.

4. ČIŠČENJE IN VZDRŽEVANJE

Običajno zadostuje samo redno čiščenje.

⚠ OPOZORILO!

Pred čiščenjem izklopite aparat iz električnega omrežja. Potegnite vtikač iz vtičnice ali odvijte varovalko.
Ne uporabljajte jedkih ali abrazivnih čistil, jeklenih gobic ali koničastih predmetov, saj lahko poškodujete površino ali pa se na njej pojavijo madeži.
Za čiščenje ne uporabljajte aparatov za čiščenje pod visokim pritiskom ali za čiščenje s paro.

4.1 Sprednja plošča in upravljalna plošča

Predal za segrevanje krožnikov čistite z vlažno krpo. Če je zelo umazan, vodi dodajte par kapljic tekočine za čiščenje pomivanje posode.
Na koncu vse površine obrišite s suho krpo.

Pri predalih s sprednjo stranico iz nerjavečega jekla za čiščenje uporabljajte namenska čistila;

s temi tudi zaščitite površino, ki ostane dlje časa čista. Tanko plast čistila nanesete na površino s pomočjo mehke krpe.

Pri predalih s sprednjo stranico iz aluminija uporabite za čiščenje nežno čistilo za steklo ter mehko krpo, ki ne pušča muck. Brišite v vodoravni smeri in ne pritiskajte preveč, saj je aluminij zelo občutljiv in se hitro opraska.

4.2 Notranjost predala za segrevanje krožnikov

Notranjost redno čistite z vlažno krpo. Če je zelo umazan, vodi dodajte par kapljic tekočine za čiščenje pomivanje posode.
Na koncu vse površine obrišite s suho krpo.
Pazite, da voda ne zaide v odprtine za kroženje zraka.
Predal znova uporabite šele, ko je povsem suh.

Nedrseča obloga

Nedrsečo oblogo lahko odstranite in si tako olajšate čiščenje predala.
Oblogo lahko ročno očistite z vročo vodo in nekaj kapljicami tekočine za pomivanje posode. Nato jo dobro osušite.
Nedrsečo oblogo postavite nazaj v predal šele, ko je čisto suha.

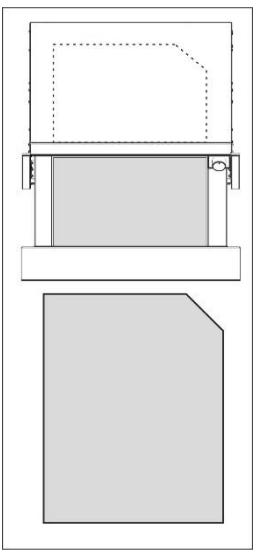

5. KAJ STORITI, ČE PREDAL ZA SEGREVANJE KROŽNIKOV NE DELUJE PRAVILNO?

⚠ OPOZORILO!

Popravila morate prepustiti ustrezno usposobljenim strokovnjakom. Nestrokovna popravila s strani nepooblaščenih oseb pomenijo veliko tveganje za uporabnika.
Preden se obrnete na pooblaščeni servis,

preverite naslednje:

- Posoda se sploh ne segreje. Preverite:
  - ali je aparat vklopljen,
  - ali ste nastavili temperaturo,
  - da niso morda odprtine za dotok zraka zakrite s posodo,
  - ali se je posoda dovolj dolgo segrevala.
- Trajanje segrevanja je odvisno od različnih dejavnikov, med drugim:
  - material in debelina posode;
  - količina posode v predalu;
  - razpored posode v predalu;
- Posoda se sploh ne segreje. Preverite:
  - Ali se sliši delovanje ventilatorja? Če ventilator deluje, gre morda za okvaro grelca. Če pa ne slišite ventilatorja, je verjetno napaka v grelcu.
  - Pregorela je varovalka oz. aktiviralo se je prekinjalo.
- Posoda je prevroča:
  - Okvara gumba termostata za nastavljanje temperature.
- Stikalo za vklop/izklop se ne osvetli:
  - Kontrolna lučka stikala je pregorela.

6. NAVODILA ZA VGRADNJO IN PRIKLJUČITEV

6.1 Pred vgradnjo

Najprej preverite, da je priključna napetost, navedena na tablici s podatki, enaka kot napetost v hišnem električnem omrežju.
Odprite predal in vzemite iz njega vso opremo, odstranite tudi vso embalažo.

⚠ OPOZORILO!

Morda je sprednja stran predala za segrevanje krožnikov zaščitena s folijo. Pred uporabo morate to folijo previdno odstraniti.
Najprej se prepričajte, da aparat ni poškodovan. Prepričajte se, da se predal gladko in pravilno odpira in zapira. Če opazite, da je aparat poškodovan, se obrnite na prodajalca oz. pooblaščeni servis.

⚠ OPOZORILO:

Vtičnica mora biti dostopna tudi po vgradnji predala za segrevanje krožnikov!
Vgradnja predala za segrevanje krožnikov je dovoljena samo v kombinaciji z aparati, ki jih priporoča proizvajalec. V nasprotnem primeru garancija postane neveljavna, saj ni mogoče zagotoviti brezhibnega delovanja aparata.

6.2 Vgradnja

⚠ Preberite navodila za vgradnjo in namestitev, ki so bila dobavljena ločeno.

Predal za segrevanje posode lahko vgradite v kombinaciji z drugim aparatom, med obema pa mora biti fiksna nosilna polica v ohišju, ki prenese težo obeh aparatov.

Aparat, s katerim boste kombinirali predal za segrevanje krožnikov, postavite neposredno na predal za segrevanje posode.
Pri vgradnji aparata, ki ga želite vgraditi pod predal za segrevanje krožnikov, upoštevajte temu priložena navodila.

6.3 Priključitev na električno omrežje

Vsa potrebna dela mora opraviti ustrezno usposobljena oseba, ki mora pri tem upoštevati vse veljavne predpise.
Pred priključitvijo predala za segrevanje krožnikov na električno omrežje se prepričajte, da napetost in frekvenca v omrežju ustrezata podatkov, navedenim na tablici s podatki na aparatu.
Predal priključite na električno omrežje s pomočjo ustreznega večpolnega stikala z minimalno razdaljo med kontakti 3 mm in ki bo omogočalo izključitev aparata iz električnega omrežja v nujnih primerih, oziroma med čiščenjem aparata.

Predal za segrevanje krožnikov mora biti ozemljen skladno z veljavnimi predpisi.

⚠ OPOZORILO:

Napravo morate ozemljiti!

Če je treba zamenjati gibko napajalno cev, s katero je opremljen predal za segrevanje krožnikov, se obrnite na najbližji pooblaščeni servis, saj so v ta namen potrebna posebna orodja, Proizvajalec ne prevzema odgovornosti za morebitno škodo ali poškodbe oseb, živali ali premoženja, če ta navodila za vgradnjo in priključitev niso bila upoštevana.

7. SKRB ZA OKOLJE

♻ Materiali, označeni s simbolom, so primerni za recikliranje.
Embalažo zavrzite v ustrezne zbirnike in s tem omogočite recikliranje.
Pomagajte ohranjati čisto okolje in zdravje ljudi ter omogočite recikliranje odpadnih električnih in elektronskih aparatov!

🗑 Aparatov, označenih s simbolom ne zavrzite skupaj z odpadki iz gospodinjstva. Odpeljite jih na ustrezno deponijo, ali pa se obrnite na lokalne oblasti.

SADRŽAJ

1. INFORMACIJE O SIGURNOSTI 14
2. OPIS UREĐAJA 18
3. PRIMJENA 19
4. ČIŠĆENJE I ODRŽAVANJE 21
5. ŠTO UČINITI AKO GRIJAČ POSUDE NE RADI? 22
6. UPUTE ZA POSTAVLJANJE 22
7. ČUVANJE OKOLIŠA 23

MISLIMO NA VAS

Hvala vam što ste kupili Electrolux uređaj. Izabrali ste proizvod koji sa sobom donosi desetljeća profesionalnog iskustva i inovacija. Domišljat i elegantan, projektiran je misleći na vas. Stoga, uvijek kada ga koristite, možete biti sigurni znajući da ćete svaki put dobiti izvrsne rezultate. Dobrodošli u Electrolux.

Posjetite našu internetsku stranicu za:

Dobivanje savjeta o korištenju, prospekata, rješavanje problema, servisne informacije:
www.electrolux.com

Registriranje vašeg proizvoda za bolji servis:
www.electrolux.com/productregistration

Kupovinu dodatne opreme, potrošnog materijala i originalnih rezervnih dijelova za vaš uređaj:
www.electrolux.com/shop

BRIGA O KUPCIMA I SERVIS

Preporučujemo uporabu originalnih rezervnih dijelova.
Kada se obraćate servisu, provjerite jesu li Vam dostupni sljedeći podaci.
Informacije možete pronaći na nazivnoj pločici. Model, PNC, serijski broj.

Upozorenje / Oprez - sigurnosne informacije.
Opće informacije i savjeti.
Informacije o zaštiti okoliša.

Zadržava se pravo na izmjene.

1. INFORMACIJE O SIGURNOSTI

Prije instaliranja i uporabe aparata pažljivo pročitajte upute za uporabu. Proizvođač ne snosi odgovornost za kvarove ili greške koje su posljedica neprikladne, odnosno nepravilne uporabe aparata. Upute uvijek držite pri ruci u slučaju potrebe tijekom uporabe. Aparat udovoljava trenutačno važećim sigurnosnim standardima. Nepravilna uporaba aparata može ugroziti korisnika.

1.1 Sigurnost djece i slabijih osoba

⚠ UPOZORENJE!

Opasnost od gušenja, ozljede ili trajne nesposobnosti.

- Ovu opremu mogu koristiti djeca u dobi od 8 godina i odrasli s ograničenim fizičkim, osjetilnim ili mentalnim sposobnostima ili s malo iskustva ili znanja o korištenju opreme ako su pod nadzorom ili ako su obučeni za uporabu opreme i ako su razumjeli uključene rizike.
- Nemojte dopustiti djeci da se igraju s opremom. Djecu ispod 3 godine držite dalje od opreme.
- Svu ambalažu čuvajte izvan dohvata djece.
- Djeci i kućnim ljubimcima ne dozvoljavajte približavanje uređaju dok je u radu ili dok se hladi. Dostupni dijelovi su vrući.
- Čišćenje i održavanje uređaja ne smiju obavljati djeca bez nadzora.
- Opremu i kabel držite izvan dohvata djece mlađe od 8 godina.

1.2 Opća sigurnosna upozorenja

Unutrašnjost uređaja se zagrijava dok je u radu. Ne dodirujte grijače u uređaju. Prilikom vađenja ili stavljanja pribora ili posuđa obvezno koristite rukavice otporne na toplinu.

- Ovisno o izabranoj temperaturi i vremenu djelovanja, temperatura u unutrašnjosti aparata može doseći i 80 °C. Koristite rukavice ili krpe za posuđe, ako je potrebno, da biste izvadili posuđe iz ladice za zagrijavanje.
- Ne sjedajte na ladicu i ne vješajte se na nju, jer time možete oštetiti teleskopske vodilice. Maksimalno opterećenje ladice iznosi 15 kilograma.
- Nemojte držati plastične posude ili zapaljive predmete u ladici za zagrijavanje. Ovi predmeti se mogu istopiti ili zapaliti kada uključite aparat. Opasnost od požara!
- Ne koristite aparat za zagrijavanje kuhinjskog okoliša. Lako zapaljivi predmeti smješteni u njegovoj blizini mogu se zapaliti zbog visoke temperature.
- Aparati koji se više ne koriste moraju se odvojiti od napajanja, a električni kabel učiniti neupotrebljivim, tako da ne predstavljaju opasnost za djecu.

1.3 Instalacija

- Pogledajte upute za postavljanje isporučene zasebno.
- Zaštita od izravnog kontakta mora biti zajamčena načinom integracije
- Električni sustav mora biti opremljen omnipolarnom zaštitnom sklopkom s minimalnim otvorom između kontakata kategorije prenapona III.
- Električni priključak mora biti izveden pomoću utikača, koji mora biti dostupan nakon instalacije.

- ⚠ Pozor! Prije spajanja aparata na električnu mrežu, usporedite podatke o priključku (napon i frekvenciju) naznačene na pločici s podacima o napajanju koje se koristi. U slučaju da se podaci ne podudaraju, mogu se pojaviti problemi. Ako niste sigurni, obratite se električaru.
- ⚠ Pozor! U slučaju kabela bez utikača, on mora biti instaliran i priključen od strane kvalificiranog električara. U tom slučaju obratite se kvalificiranom električaru koji je upoznat s sigurnosnim propisima i koji obavlja radove u skladu s istim i svim uputama sadržanim u ovom priručniku. Proizvođač ne preuzima nikakvu odgovornost za štete uzrokovane pogreškama u montaži ili priključenju
- ⚠ Pozor! Električna sigurnost aparata je zajamčena samo ako je priključen na regulirani uzemljivač. Proizvođač nije odgovoran za štetu uzrokovanu neizvršenim ili neispravnim radom uzemljivača (npr. strujni udar).
- ⚠ Pozor! Aparat koristite samo nakon što je ispravno instaliran.
  Samo na taj način ne postoji rizik doticanja elemenata pod naponom.
- ⚠ POZOR! Nikada ne otvarajte strukturu aparata. Mogući kontakt s elementima pod naponom ili bilo kakve promjene u električnoj i mehaničkoj strukturi mogu stvoriti opasne situacije za korisnika i ugroziti ispravno funkcioniranje aparata.

1.4 Čišćenje

- Nemojte koristiti agresivna abrazivna sredstva za čišćenje ili oštre metalne strugače za čišćenje stakla na vratima pećnice jer mogu oštetiti površinu, a to može dovesti do loma stakla.

- Ne čistite aparat parnim napravama za čišćenje.
- Ne čistite aparat visokotlačnim ili parnim napravama za čišćenje Para može oštetiti električne komponente i uzrokovati kratak spoj. Čestom upotrebom para pod tlakom može oštetiti i površinu te ostale komponente aparata.

1.5 Popravci

- Ako je kabel za napajanje oštećen, mora ga zamijeniti proizvođač, ovlašteni tehničar ili kvalificirana osoba kako bi se izbjegle opasne situacije.
- ⚠ Pozor! Prije početka namještanja aparata, ili prije početka popravka, potrebno je aparat isključiti sa napajanja. Da biste aparat isključili sa napajanja, to učinite na sljedeći način:
  - isključite odgovarajuće prekidače i osigurače u električnom ormariću.
  - izvucite utikač iz utičnice. Za isključivanje aparata sa mreže nikad ne vucite za napojni kabel, nego uhvatite rukom za sam utikač.
- ⚠ Pozor! Održavanje ili popravak, posebno dijelova pod naponom, smije obavljati samo tehničko osoblje ovlašteno od proizvođača. Proizvođač i trgovac ne preuzimaju nikakvu odgovornost za bilo kakvu štetu prouzročenu osobama, životinjama ili stvarima koje su posljedica popravaka ili održavanja od strane neovlaštenog osoblja.
- ⚠ Pozor! Sve popravke na uređaju tijekom jamstvenog razdoblja mogu obavljati samo tehničari ovlašteni od proizvođača. U suprotnom, bilo kakva šteta nastala takvim popravcima isključena je iz jamstva.

2. OPIS UREĐAJA

2.1 Osnovne komponente

1 Prekidač i signalna lampica On/Off

2 Termostat

3 Neklizajuća podloga

4 Prednja ploča s potisnim mehanizmom ili ručkom

5 Potporna rešetka (ovisno o modelu)

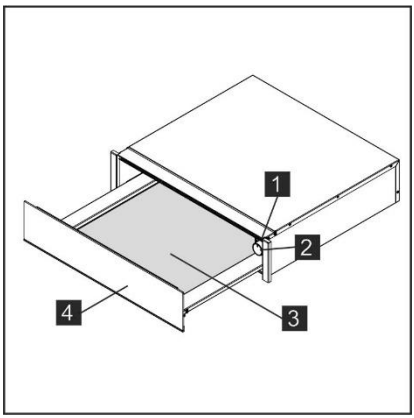

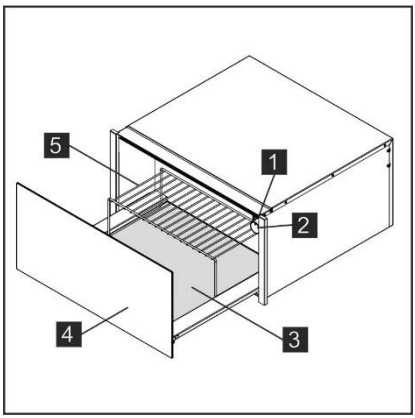

2.2 Kako radi ladica za zagrijavanje

Aparat je opremljen sistemom za kruženje toplog zraka. Ventilator rasporedi toplotu koju isijava električni grijač po čitavoj unutrašnjosti aparata. Termostat omogućuje korisniku da izabere temperaturu do koje želi da aparat zagrije posuđe.
Vruć zrak koji kruži po unutrašnjosti aparata hitro i ravnomjerno zagrije posuđe.

Zaštitna rešetka sprječava slučajni kontakt s grijačem i ventilatorom.
Dno ladice presvučeno je posebnom podlogom koja sprječava klizanje tanjura i drugog posuđa tijekom otvaranja ili zatvaranja ladice.

3. PRIMJENA

3.1 Prije prve uporabe

Prije prve uporabe aparat očistite s unutarnje i vanjske strane, i pri tome se pridržavajte uputa iz poglavlja „Čišćenje i održavanje“.
Uklonite protukliznu podlogu.
Zagrijavajte ladicu za zagrijavanje barem 2 sata. Postavite regulator temperature u maksimalni položaj (pogledajte odjeljak „Odabir temperature“).
Tijekom ovih operacija pobrinite se da kuhinja bude temeljito prozračena.
Dijelovi aparata zaštićeni su posebnom presvlakom. Taj proizvod može tijekom prvog zagrijavanja aparata da stvori neprijatan vonj. Neprijatan miris i dim brzo nestaju i ne znače da je aparat u kvaru ili da je krivo priključen.

3.2 Kontrolna ploča

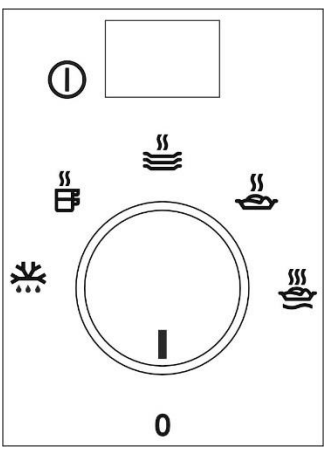

Kontrolna ploča opremljena je selektorom i prekidačem za uključivanje / isključivanje. Kontrolna ploča se vidi samo kad je ladica otvorena.

3.3 Uporaba ladice za zagrijavanje

Ladicu za zagrijavanje koristite prema sljedećem postupku:
- Posuđe stavite u ladicu.
- Izbjegavajte vertikalno stavljanje tanjura ispred otvora za ventilaciju. Vrući zrak ne bi u potpunosti izašao iz pukotina. Posuđe se ne bi grijalo homogeno.
- Okretanjem gumba termostata u određeni položaj izaberite željenu temperaturu.
- Uključite aparat pritiskom na prekidač za uključenje, koji će pri tome zasvijetliti.
- Zatvorite ladicu.

Ladicu ne zatvarajte prejako, jer se može ponovno otvoriti. Prije no što počnete vaditi vruću posudu iz ladice, isključite je pritiskom na prekidač.

3.4 Odabir funkcije

Okretanjem gumba termostata možete birati temperaturu između 30 i 80 °C.
Nikad ne pokušajte gumb termostata na silu pomaći lijevo od položaja „0“, ili desno od maksimalnog položaja, jer time možete oštetiti aparat.
Čim je postignuta izabrana temperatura, grijanje se isključi. Kad temperatura padne pod izabranu vrijednost, grijanje se ponovno uključi.
Temperaturna ljestvica označena stvarnim vrijednostima temperature, izraženim u °C, i simbolima, koji odgovaraju optimalnim temperaturama za pojedine vrste posude:

Simbol	°C (*)	Funkcija	Upozorenje
	30 °C	Odmrzavanje. Dizanje tijesta. Fermentacija jogurta.	- Pokrivanje tijesta. Pokrivanje staklenke.
	45 °C	Zagrijavanje šalica i čaša.	-
	60 °C	Zagrijavanje posuđa. Delikatno zagrijavanje hrane.	- Prethodno zagrijavanje tanjura.
	70 °C	Držanje hrane na toplom.	Prethodno zagrijavanje tanjura i pokrivanje jela.
	80 °C	Zagrijavanje hrane.	Prethodno zagrijavanje tanjura.

*** Temperature se odnose na prazan i zatvoreni grijač**

3.5 Vrijeme zagrijavanja

Vrijeme zagrijavanja ovisi o više čimbenika:
- materijala i debljine posuđa;
- Količine posuđa;
- rasporeda posuđa u ladici;
- izbora temperature;
- ponovljenih otvaranja i zatvaranja grijača.

Stoga nije moguće dati apsolutne informacije.
Iz praktičnog iskustva upotrebe grijača posude možete zaključiti koje su optimalne postavke za svaku potrebu.

Prijedlozi za funkciju „zadržavanje hrane toplom“ i „zagrijavanje hrane“:
Ladicu za zagrijavanje prethodno zagrijte na 15 minuta tako da unutarnji prostor dosegne željenu temperaturu.

4. ČIŠĆENJE I ODRŽAVANJE

Čišćenje je jedina radnja, koja je potrebna za održavanje aparata

⚠ POZOR!

Prije čišćenja,aparat obavezno morate isključiti iz električne mreže. Izvucite utikač iz utičnice ili prekinite dovod elektrike u grijač posude.
Ne upotrebljavajte agresivna ili abrazivna sredstva za čišćenje, grube spužve ili oštre predmete, jer mogu ostaviti mrlje.
Ne upotrebljavajte visokotlačne ili parne aparate za čišćenje.

4.1 Prednji dio aparata i kontrolna ploča

Ladicu za zagrijavanje možete čistiti samo vlažnom krpom. Ako je vrlo zamazana, dodajte nekoliko kapljica deterdženta za ručno pranje posuđa u vodu kojom perete aparat.
Zatim obrišite površine suhom krpom

Za grijače posude s prednjom stranicom iz nehrđajućeg čelika možete koristiti posebne proizvode za njegu nehrđajućeg čelika.

Ti proizvodi sprječavaju da se površine prebrzo opet zamažu. Mekom krpom nanesite tanak sloj tog proizvoda na površinu aparata

Za grijače posude s prednjom stranicom iz aluminija koristite blago sredstvo za čišćenje sta i meku krpu koja ne pušta vlakna. Brišite u vodoravnom smjeru, i ne pritišćite prejako na površinu, jer je aluminij osjetljiv na ogrebotine i rezove

4.2 Unutrašnjost grijača posude

Unutrašnjost grijača posude redovito čistite vlažnom krpom. Ako je vrlo zamazana, dodajte nekoliko kapljica deterdženta za ručno pranje posuđa u vodu kojom perete aparat.

Temeljito obrišite površine suhom krpom. Pazite da voda ne uđe u otvore za kruženje zraka.
Grijač posude upotrijebite tek kad je posve suh.

Neklizajuća podloga

Za lakše čišćenje ladice možete odstraniti podlogu protiv klizanja.
Podlogu možete očistiti ručno, i to toplom vodom i nekoliko kapljica deterdženta za ručno pranje posuđa. Temeljito obrišite i ostavite da se osuši.
Podlogu protiv klizanja ponovno stavite na svoje mjesto tek kad je posve suha.

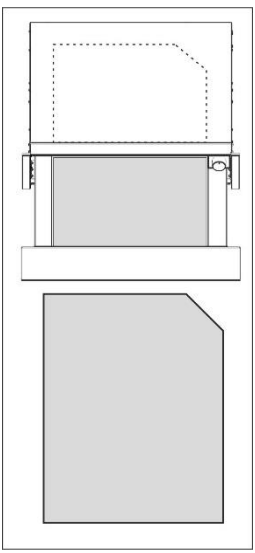

5. ŠTO UČINITI AKO GRIJAČ POSUDE NE RADI?

⚠ POZOR!

Bilo kakav popravak aparata smije obaviti samo specijalizirana stručna osoba. Svaki popravak kojeg izvrši osoba, koja za to nije ovlaštena od strane proizvođača, je opasan.
Sljedeće greške korisnik može ukloniti bez intervencije Službe za pomoć.

Prije no što pozovete servisnu službu, molimo Vas da provjerite slijedeće:

- **Posuda se dovoljno ne zagrije. Provjerite slijedeće:**
  - da li ste uključili aparat;
  - da li ste izabrali pravu temperaturu;
  - da li posuda prekriva otvore za kruženje zraka;
  - da li se je posuda zagrijavala dovoljno dugo.
- **Vrijeme zagrijavanja ovisno je o više čimbenika:**
  - materijala i debljine posuđa;
  - količine posuđa;
  - rasporeda posuđa u ladici;
- **Posuda se uopće ne zagrije. Provjerite slijedeće:**
  - da li se čuje zvuk rada ventilatora. Ako ventilator djeluje, vjerojatno je oštećen grijač. Ako ventilator ne djeluje, najvjerojatnije je došlo do kvara na ventilatoru.
  - Provjerite dali su pregorjeli osigurači, odnosno dali su se uključili sigurnosni prekidači
- **Posuda se zagrije prejako.**
  - možda je došlo do kvara na gumbu za izbor temperature.
- **Prekidač za paljenje/gašenje ne zasvijetli:**
  - signalna lampica prekidača je pregorjela

6. UPUTE ZA POSTAVLJANJE

6.1 Prije namještanja

Provjerite da li napon, naveden na natpisnoj tablici aparata, odgovara naponu u električnoj instalaciji na koju namjeravate priključiti aparat.
Otvorite ladicu i iz nje izvadite sve dijelove; također odstranite svu ambalažu

⚠ POZOR!

Prednja, dakle čelna površina grijača za posudu možda je prekrivena zaštitnim slojem, odnosno folijom. Prije prve uporabe grijača posude pažljivo odstranite tu foliju.
Provjerite dali je grijač posude negdje oštećen. Provjerite također da li se ladica pravilno otvara i zatvara. Ako ste otkrili kakvo oštećenje, odmah pozovite servisnu službu.

⚠ POZOR:

Nakon postavljanja grijača posude utičnica mora biti lako dostupna.
Grijač posude namještajte isključivo u kombinaciji s aparatima, odnosno napravama koje navodi proizvođač. Ako grijač namjestite u kombinaciji s drugim aparatima, garancija ne važi, jer u takvom slučaju nije moguće osigurati pravilno djelovanje grijača posude

6.2 Namještanje

⚠ Pogledajte upute za postavljanje isporučene zasebno.

Ako namjeravate grijač za posudu ugraditi u kombinaciji s nekim drugim aparatom, u kućištu mora biti pričvršćena dodatna polica, koja će nositi težinu oba aparata.

Aparat kojeg želite ugraditi u kombinaciji s grijačem posude postavite neposredno na tu policu; djeljiva polica nije potrebna. Za ugradnjo aparata kojeg kombinirate s grijačem posude pridržavajte se uputa, priloženih k tom aparatu.

6.3 Električni priključak

Električni priključak mora izvršiti kvalificirani električar u skladu s važećim propisima.
Prije spajanja grijača posude na napajanje, provjerite jesu li podaci o naponu i frekvenciji na pločici s podacima unutar uređaja sukladni podacima o električnom sustavu.

Električni priključak se izvodi preko omnipolarnog prekidača, prikladnog za intenzitet napajanja i minimalne udaljenosti od 3 mm između kontakata, kako bi se osiguralo isključenje u slučaju nužde ili tijekom čišćenja grijača posude. Priključak mora uključivati odgovarajuće uzemljenje, u skladu s važećim propisima.

⚠ POZOR:

Aparat mora biti uzemljen.

Ako se fleksibilni kabel za napajanje priključen na grijač posude mora zamijeniti, kontaktirajte ovlašteni servisni centar jer su potrebni posebni alati. Proizvođač i trgovci ne preuzimaju nikakvu odgovornost za bilo kakvu štetu prouzročenu ljudima, životinjama ili stvarima koje nastaju uslijed nepoštivanja uputa za instalaciju.

7. ČUVANJE OKOLIŠA

♲ Reciklirajte materijale sa simbolom.
Ambalažu za recikliranje odložite u prikladne spremnike.
Pomozite u zaštiti okoliša i ljudskog zdravlja, kao i u recikliranju otpada od električnih i elektroničkih uređaja.

Uređaje označene simbolom ne bacajte zajedno s kućnim otpadom. Proizvod odnesite na lokalno reciklažno mjesto ili kontaktirajte nadležnu službu.

OBSAH

1. BEZPEČNOSTNÍ INFORMACE 25
2. POPIS PŘÍSTROJE 29
3. POUŽITÍ 30
4. ČIŠTĚNÍ A ÚDRŽBA 32
5. CO MÁM DĚLAT, JESTLIŽE ZÁSUVKA PRO OHŘEV NÁDOBÍ NEFUNGUJE? 33
6. POKYNY PRO INSTALACI 33
7. OCHRANA ŽIVOTNÍHO PROSTŘEDÍ 34

MYSLÍME NA VÁS

Děkujeme, že jste si zakoupili spotřebič značky Electrolux. Vybrali jste si produkt, se kterým jsou spjaty desítky let profesionálních zkušeností a inovací. Tento důmyslný a stylový spotřebič byl navržen s ohledem na jeho uživatele. Kdykoliv jej proto používáte, můžete se spolehnout, že pokaždé dosáhnete skvělých výsledků. Vítá Vás Electrolux.

Navštivte naše stránky ohledně:

Rady ohledně používání, brožury, poradce při potížích, servisních informací:
www.electrolux.com

Registrace vašeho spotřebiče, kterou získáte lepší servis:
www.electrolux.com/productregistration

Nákupu příslušenství, spotřebního materiálu a originálních náhradních dílů pro váš spotřebič:
www.electrolux.com/shop

PÉČE O ZÁKAZNÍKY A SERVIS

Doporučujeme používat originální náhradní díly.
Při kontaktu se servisním střediskem se ujistěte, že máte k dispozici následující údaje.
Tyto informace jsou uvedeny na typovém štítku. Model, výrobní číslo (PNC), sériové číslo.

Upozornění / Důležité bezpečnostní informace
Všeobecné informace a rady
Poznámky k ochraně životního prostředí.

Změny vyhrazeny.

1. BEZPEČNOSTNÍ INFORMACE

Tento návod si pečlivě přečtěte ještě před instalací spotřebiče a jeho prvním použitím. Výrobce nezodpovídá za škody a zranění způsobená nesprávnou instalací či chybným používáním. Návod k použití vždy uchovávejte spolu se spotřebičem pro jeho budoucí použití. Tento spotřebič splňuje požadavky platných bezpečnostních předpisů. Nesprávné použití může způsobit škody na zdraví osob a na věcech.

1.1 Bezpečnost dětí a postižených osob

⚠ **UPOZORNĚNÍ!**

Hrozí nebezpečí udušení, úrazu nebo jiných trvalých následků.

- Tento spotřebič smí používat děti starší 8 let nebo osoby se sníženými fyzickými, smyslovými nebo duševními schopnostmi nebo osoby bez patřičných zkušeností a znalostí pouze, pokud tak činí pod dozorem osoby, která je zodpovědná za jejich bezpečnost nebo byly poučeny o použití spotřebiče a o souvisejících rizicích.
- Nenechte děti hrát si se spotřebičem. Neumožňujte přístup ke spotřebiči dětem mladším 3 let a bez dozoru.
- Obalové materiály uchovávejte mimo dosah dětí.
- Je-li spotřebič v provozu nebo pokud chladne, nedovolte dětem a domácím zvířatům, aby se k němu přibližovaly. Přístupné části jsou horké.
- Čištění a uživatelskou údržbu spotřebiče by neměly provádět děti bez dozoru.
- Spotřebič a příslušný kabel uchovávejte mimo dosah dětí mladších 8 let.

1.2 Všeobecné bezpečnostní informace

Při provozu je vnitřek spotřebiče horký. Nedotýkejte se topných těles ve spotřebiči. Při vkládání či vyjímání příslušenství či nádobí vždy používejte kuchyňské chňapky odolné proti teplu.

- V závislosti na zvolené teplotě a době ohřevu může teplota uvnitř přístroje dosahovat 80°C. V případě potřeby při vyjímání nádobí z ohřívače používejte kuchyňské chňapky nebo utěrky.
- Neopírejte se o zásuvku a nesedejte si na ni, jelikož by mohlo dojít k poškození teleskopických vedení. Maximální nosnost zásuvky je 15 kg.
- Do zásuvky pro ohřev nádobí nevkládejte plastové nádoby či jiné hořlavé předměty. Tyto předměty se mohou při zapnutí přístroje roztavit nebo vznítit. Nebezpečí požáru!
- Nepoužívejte přístroj pro ohřátí vzduchu v kuchyni. Snadno hořlavé předměty umístěné v blízkosti spotřebiče by se mohly vznítit vlivem vysoké teploty.
- Spotřebiče vyřazené z provozu musí být odpojeny z elektrické sítě a elektrický kabel musí být zneškodněn, aby pro děti nebyl nebezpečný.

1.3 Instalace

- Postupujte podle pokynů pro instalaci, které jsou poskytovány samostatně.
- Ochrana proti přímému styku musí být zajištěna způsobem instalace
- Elektrický systém musí být vybaven vícepólovým ochranným jističem s minimální mezerou mezi kontakty odpovídající kategorii přepětí III.
- Elektrické zapojení musí být provedeno pomocí zástrčky, která po instalaci musí zůstat přístupná.

- ⚠ Upozornění! Před připojením spotřebiče k elektrické síti porovnejte údaje (napětí a frekvenci) uvedené na jeho typovém štítku s údaji použité elektrické sítě. Pokud se tyto údaje neshodují, mohou nastat problémy. V případě jakýchkoliv pochyb se obraťte na elektrikáře.
- ⚠ Upozornění! V případě použití kabelu bez zástrčky musí být zástrčka instalována a připojena kvalifikovaným elektrikářem. Obraťte se na kvalifikovaného elektrikáře, který zná platné bezpečnostní předpisy a bude postupovat za dodržení těchto předpisů a všech pokynů uvedených v tomto návodu. Výrobce nemůže nést žádnou odpovědnost za škody vzniklé chybnou instalací nebo připojením
- ⚠ Upozornění! Elektrickou bezpečnost spotřebiče je možné zaručit pouze v případě, že je přístroj uzemněn. Výrobce nemůže nést žádnou odpovědnost za škody vzniklé absencí nebo chybnou instalací ochranného systému (např. elektrický šok).
- ⚠ Upozornění! Přístroj používejte pouze po jeho správném vestavění. Pouze tak je možné zaručit, že uživatel nebude mít přístup k součástem pod napětím.
- ⚠ UPOZORNĚNÍ! Nikdy neotevírejte konstrukci přístroje. Možný kontakt s částmi pod napětím nebo případné změny na elektrických a mechanických komponentech mohou představovat nebezpečí pro uživatele a také ovlivnit správnou funkčnost přístroje.

1.4 Čištění

- Nepoužívejte drsné čisticí prostředky nebo ostré kovové škrabky k čistění skleněných dvířek, mohly by poškrábat povrch, což by mohlo následně vést k rozbití skla.

- K čištění spotřebiče nepoužívejte čisticí zařízení na páru.
- Nepoužívejte vysokotlaké nebo parní proudové čisticí zařízení. Pára by se mohla dostat k součástem pod napětím a způsobit zkrat. Tlak páry může časem poškodit povrch spotřebiče a jeho komponenty.

1.5 Opravy

- Jestliže je poškozený přívodní kabel, smí ho vyměnit pouze výrobce, servisní technik nebo osoba s podobnou příslušnou kvalifikací, jinak by mohlo dojít k úrazu.
- ⚠ Upozornění! V průběhu provádění instalace a opravných prací musí být přístroj odpojen z elektrické sítě. Chcete-li přístroj od elektrické sítě odpojit, musíte nejdříve:
  - vypnout vypínače a pojistky na elektrickém rozvaděči.
  - odpojit zástrčku přístroje z elektrické zásuvky. Pokud chcete zástrčku vytáhnout ze zásuvky, netahejte za elektrický kabel, ale přímo za zástrčku.
- ⚠ Upozornění! Opravy a údržba, zejména na částech vedoucích elektrický proud, musí být prováděny pouze techniky autorizovanými výrobcem. Výrobce ani prodejce nepřebírá žádnou odpovědnost za případné poškození osob, zvířat a majetku v důsledku oprav a údržby prováděných neautorizovanou osobou.
- ⚠ Upozornění! Opravy prováděné v průběhu záruční lhůty musí být vykonávány pouze výrobcem autorizovanými techniky. Pokud tomu tak nebude, potom je škoda vyplývající z dotyčné opravy ze záruky vyloučena.

2. POPIS PŘÍSTROJE

2.1 Hlavní součásti

1 Vypínač a kontrolka On/Off

2 Termostat

3 Protiskluzová podložka

4 Přední panel s mechanismem push-push nebo rukojetí

5 Opěrná mřížka (podle modelu)

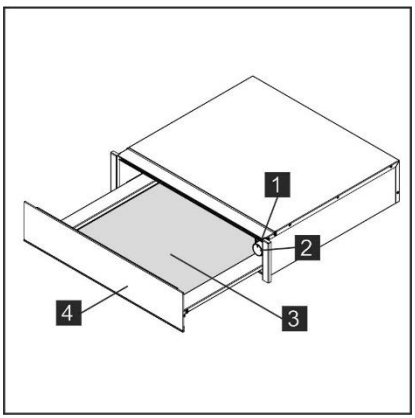

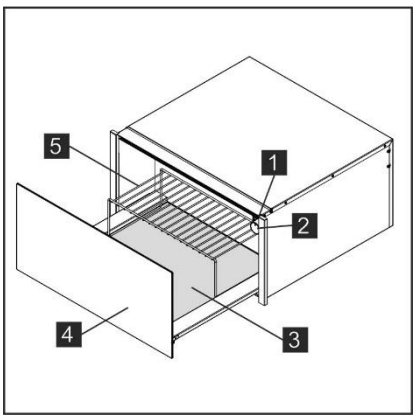

2.2 Jak zásuvka pro ohřev nádobí pracuje

Tento přístroj je vybaven systémem cirkulace horkého vzduchu. Větrák rozvádí horký vzduch generovaný elektrickým topným tělesem po celém prostoru přístroje.
Termostat umožňuje uživateli zvolit a kontrolovat teplotu požadovanou pro vložené nádobí.
Cirkulující horký vzduch je generován tak, aby nádobí ohříval rychle a rovnoměrně.

Ochranná mřížka zabraňuje náhodnému styku s topnými tělesy a s větrákem.
Dno zásuvky je vybaveno protiskluzovou podložkou, která brání posunu talířů po povrchu zásuvky při jejím otvírání a zavírání.

3. POUŽITÍ

3.1 Před prvním použitím přístroje

Před prvním použitím přístroje je vhodné ho zevnitř i zvenku vyčistit, v souladu s instrukcemi týkajícími se údržby přístroje uvedenými v části „Čištění a údržba”.
Odstraňte neklouzavou podložku.
Poté zásuvku pro ohřev nádobí nejméně 2 hodiny zahřívejte. Otočte ovladač pro nastavení teploty na pozici maximum. (viz oddíl „Volba teploty”).
Ujistěte se, že prostor kuchyně je v průběhu této činnosti dobře odvětráván.
Části přístroje jsou chráněny speciálním ochranným materiálem. Z tohoto důvodu můžete během prvního spuštění přístroje zaznamenat zápach. Jak zápach, tak možný kouř, který po krátké době zmizí, nejsou známkami problému přístroje nebo jeho připojení.

3.2 Ovládací panel

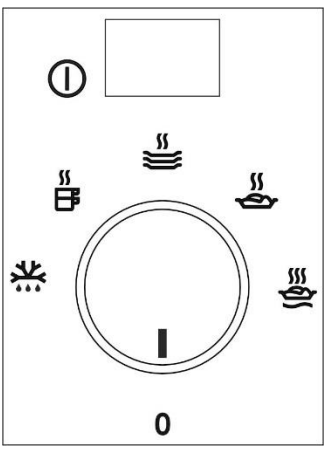

Ovládací panel je vybaven přepínačem a vypínačem On/Off. Ovládací panel je viditelný pouze, pokud je zásuvka pro ohřev nádobí otevřená.

3.3 Použití zásuvky pro ohřev nádobí

Při použití zásuvky pro ohřev nádobí postupujte následovně:

- Vložte nádobí do zásuvky.
- Neukládejte vysoké talíře ve svislé poloze před větrací otvory.
  Teplý vzduch by nemohl proudit skrze otvory. Nádobí by nebylo ohřáto rovnoměrným způsobem.
- Požadovanou funkci zvolíte otočením termostatu do požadované pozice.
- Zapněte přístroj stisknutím vypínače. Kontrolka vypínače se rozsvítí.
- Zavřete zásuvku pro ohřev nádobí.

Při zavírání zásuvky pro ohřev nádobí nepoužívejte přílišnou sílu. Zásuvka by se mohla znovu otevřít. Před vyjmutím ohřátého nádobí je nutné přístroj vypnout opětovným stisknutím vypínače.

3.4 Volba funkcí

Otáčením voliče termostatu můžete vybírat požadovanou teplotu mezi 30 a 80 °C.
Termostat nikdy silou nepřetáčejte směrem doleva od pozice“0” nebo směrem doprava od pozice maximum. Může dojít k jeho poškození.
Jakmile je dosaženo zvolené teploty, dojde k vypnutí topného tělesa. Jakmile teplota klesne pod zvolenou hodnotu, topné těleso se znovu spustí.
Na teplotní stupnici jsou vyznačeny absolutní teploty ve stupních Celsia a symboly, které označují optimální teploty pro jednotlivé typy nádobí:

Symbol	°C (*)	Funkce	Varování
	30°C	Rozmrazování. Kynutí těsta. Fermentace jogurtu.	- Přikryjte těsto. Přikryjte kelímek.
	45°C	Ohřívání šálků a sklenic.	-
	60°C	Ohřev nádobí. Jemný ohřev pokrmů.	- Předehřejte talíř.
	70°C	Udržování teploty pokrmů.	Předehřejte talíř a přikryjte pokrm.
	80°C	Ohřev pokrmů.	Předehřejte talíř.

*** Teploty se vztahují na prázdnou a zavřenou zásuvku.**

3.5 Doba ohřevu

Na dobu ohřevu mají vliv různé faktory:
- materiál a tloušťka nádobí;
- množství nádobí;
- jak je nádobí umístěno;
- nastavení teploty.
- opakované otvírání a zavírání zásuvky.

Není tedy možné uvést přesnou dobu ohřevu.
Postupně s tím, jak budete déle a déle přístroj využívat, poznáte nastavení, které je nejvhodnější právě pro Vaše nádobí.

Doporučení pro funkci „udržování teploty pokrmů“ a „ohřev pokrmů“:
Ohřívací zásuvku předehřívejte po dobu 15 minut, aby vnitřní prostor měl požadovanou teplotu.

4. ČIŠTĚNÍ A ÚDRŽBA

Čištění je jediná forma údržby, kterou přístroj běžně vyžaduje.

⚠ UPOZORNĚNÍ!

Čištění musí být prováděno pouze, když je přístroj odpojen od elektrické sítě. Vytáhněte zástrčku z elektrické sítě, nebo přístroj odpojte z elektrického okruhu.
Nepoužívejte agresivní nebo abrazivní čisticí prostředky, abrazivní čisticí houby nebo špičaté předměty, které by na povrchu přístroje mohly zanechat skvrny nebo škrábance.
Nepoužívejte vysokotlaké nebo parní čistící přístroje.

4.1 Přední a ovládací panel přístroje

Zásuvka pro ohřev nádobí může být čištěna za použití vlhkého hadříku. Pokud je přístroj silně znečištěný, je možné do vody, kterou přístroj umýváme, přidat několik kapek čisticího prostředku.
Povrch přístroje osušte suchým hadrem.

U zásuvek pro ohřev nádobí s čelním panelem z nerezavějící oceli je možné použít speciální přípravek.

Tyto přípravky chrání povrchy po určitou dobu před znečištěním. Měkkým hadříkem naneste na nerezový povrch tenkou vrstvu přípravku.

U zásuvek pro ohřev nádobí s hliníkovým čelním panelem použijte jemný čisticí prostředek a měkký hadřík, který nezanechává chmýří. Povrch čistěte horizontálně bez vyvinutí tlaku.

4.2 Vnitřní prostor zásuvky pro ohřev nádobí

Vnitřní prostor zásuvky pro ohřev nádobí po každém použití čistěte vlhkým hadříkem. Pokud je přístroj silně znečištěný, je možné do vody, kterou přístroj umýváme, přidat několik kapek čisticího prostředku.

Povrch osušte suchým hadrem
Zabraňte vniku vody do větracích otvorů.
Zásuvku pro ohřev nádobí je možné znovu použít teprve, když je dokonale suchá.

Protiskluzová podložka

Aby bylo čištění vnitřního prostoru přístroje jednodušší, je možné protiskluzovou podložku vyjmout. Podložku čistěte pokud možno ručně teplou vodou a jemným čisticím přípravkem. Podložku řádně osušte. Protiskluzovou podložku je možné do zásuvky pro ohřev nádobí vrátit pouze ve chvíli, kdy je zcela suchá.

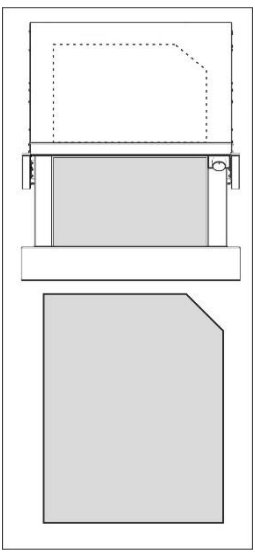

5. CO MÁM DĚLAT, JESTLIŽE ZÁSUVKA PRO OHŘEV NÁDOBÍ NEFUNGUJE?

⚠ UPOZORNĚNÍ!

Všechny opravy přístroje mohou být prováděny výhradně autorizovaným technikem. Jakákoliv oprava provedená neautorizovanou osobou je nebezpečná. Následující závady mohou být odstraněny uživatelem bez nutného zásahu servisního střediska.

Před kontaktováním autorizovaného servisního střediska zkontrolujte následující:

- **Nádobí se dostatečně neohřívá. Zkontrolujte zda:**
  - je přístroj zapnutý;
  - byla zvolena správná teplota;
  - větrací otvory nejsou zakryty nádobím;
  - nádobí bylo v zásuvce pro ohřev ponecháno dostatečně dlouho.
- **Doba ohřevu je závislá na různých faktorech jako například:**
  - materiál a tloušťka nádobí;
  - množství nádobí;
  - jak je nádobí umístěno;
- **Nádobí se vůbec neohřálo. Zkontrolujte zda:**
  - je slyšitelný zvuk větráku. Pokud funguje větrák, je poškozené topné těleso přístroje. Pokud větrák nefunguje, znamená to, že je poškozený.
  - pojistky jsou roztavené nebo se neaktivovaly jističe.
- **Nádobí je příliš ohřáté:**
  - je poškozen volič teploty.
- **Kontrolka vypínače on/off nesvítí:**
  - kontrolka vypínače je spálená.

6. POKYNY PRO INSTALACI

6.1 Před instalací

Zkontrolujte, zda je vstupní napětí uvedené na štítku stejné jako napětí zásuvky, kterou budete používat.
Otevřete zásuvku pro ohřev nádobí, vyjměte veškeré příslušenství a odstraňte obalový materiál.

⚠ UPOZORNĚNÍ!

Přední povrch zásuvky pro ohřívání nádobí může být zabalen do ochranné fólie. Před prvním použitím tento film pečlivě odstraňte.
Ujistěte se, že zásuvka pro ohřev nádobí není žádným způsobem poškozena.
Zkontrolujte, že zásuvku je možné bez problémů otevřít a zavřít. Pokud zjistíte jakékoliv poškození, kontaktujte servisní středisko.

⚠ UPOZORNĚNÍ:

Elektrická zásuvka musí být snadno přístupná i po vestavění zásuvky pro ohřev nádobí.
Zásuvka smí být vestavěna pouze do elektrických spotřebičů uvedených výrobcem. Pokud je namontována v kombinaci s jinými spotřebiči, záruka již není platná, protože není možné zaručit, že bude zachována správná funkčnost přístroje.

6.2 Instalace

⚠ Postupujte podle pokynů pro instalaci, které jsou poskytovány samostatně.

Chcete-li zásuvku pro ohřev nádobí instalovat v kombinaci s jiným přístrojem, musí být zbudována pevná středová nosná plocha, která unese hmotnost obou přístrojů.

Kombinovaný přístroj bude naopak umístěn bez použití středové plochy přímo na vestavěnou zásuvku pro ohřev nádobí.
Při instalaci přístroje, který budete kombinovat se zásuvkou pro ohřev nádobí, postupujte podle pokynů uvedených v příslušné montážní brožuře.

6.3 Elektrické připojení

Elektrické připojení musí být provedeno kvalifikovaným elektrikářem v souladu s platnými právními předpisy.
Před zapojením zásuvky pro ohřev nádobí do elektrické sítě zkontrolujte, zda napětí a frekvence vaší elektrické sítě odpovídají údajům uvedeným na typovém štítku umístěném uvnitř přístroje.
Elektrické připojení je provedeno prostřednictvím vícepólového spínače, který je vhodný pro tolerovanou intenzitu a který má minimální mezeru mezi kontakty 3 mm. Tento spínač zajistí v případě nouze nebo při čištění zásuvky pro ohřev nádobí její odpojení.
V souladu s platnými normami by připojení mělo zahrnovat také správné uzemnění.

⚠ **UPOZORNĚNÍ:**

Přístroj musí být uzemněn.

Pro případnou výměnu napájecího kabelu připojeného k zásuvce pro ohřev nádobí se obraťte na autorizované servisní středisko, protože tento úkon vyžaduje použití speciálního nářadí.
Výrobce ani prodejce nenese žádnou odpovědnost za škody na majetku, ani za zranění lidí nebo zvířat, v případě, že tyto instalační pokyny nebudou dodrženy.

7. OCHRANA ŽIVOTNÍHO PROSTŘEDÍ

♻ Recyklujte materiály označené symbolem.
Obaly vyhoďte do příslušných odpadních kontejnerů pro recyklaci.
Pomáhejte chránit životní prostředí a lidské zdraví a recyklovat elektrické a elektronické spotřebiče určené k likvidaci.

Spotřebiče označené příslušným symbolem nelikvidujte spolu s domovním odpadem. Spotřebič odevzdejte v místním sběrném dvoře nebo kontaktujte místní úřad.

SATURS

1. DROŠĪBAS INFORMĀCIJA 36
2. IEKĀRTAS APRAKSTS 40
3. LIETOŠANA 41
4. TĪRĪŠANA UN TEHNISKĀ APKOPE 43
5. KO DARĪT, JA TRAUKU SILDĪTĀJS NEDARBOJAS? 44
6. UZSTĀDĪŠANAS NORĀDĪJUMI 44
7. RŪPES PAR VIDI 45

DOMĀJOT PAR JUMS

Paldies, ka iegādājāties Electrolux iekārtu. Jūs esat izvēlējušies produktu, kas līdzi nes desmitiem gadu garumā uzkrāto pieredzi un radītās inovācijas. Atjautīgi un stilīgi, turklāt tieši jums! Tādēļ, kad vien to lietosiet, varat būt pārliecināti, ka rezultāti būs nemainīgi lieliski. Laipni lūdzam Electrolux saimē.

Apmeklējiet mūsu tīmekļa vietni:

Saņemiet padomus par lietošanu, bukletus, tehnisko palīdzību, informāciju par servisu.
www.electrolux.com

Reģistrējiet savu produktu, lai saņemtu labāku apkalpošanu:
www.electrolux.com/productregistration

Legādājieties ierīcei oriģinālās rezerves daļas, materiālus un piederumus:
www.electrolux.com/shop

RŪPES PAR KLIENTIEM UN SERVISS

Mēs iesakām lietot oriģinālas rezerves daļas.
Sazinoties ar servisa daļu, pārliecinieties, ka jums ir zināmi dati, kas atrodami uz iekārtas tehnisko datu plāksnītes – modelis, PNC, sērijas numurs.

Brīdinājumi / informācija par drošību.
Vispārēja informācija un padomi.
Informācija par ietekmi uz vidi.

Var mainīties bez iepriekšēja paziņojuma.

1. DROŠĪBAS INFORMĀCIJA

Pirms ierīces uzstādīšanas un lietošanas rūpīgi izlasiet pievienotos norādījumus. Ražotājs neatbild par bojājumiem, ko radījusi ierīces nepareiza uzstādīšana vai lietošana. Saglabājiet šos norādījumus ierīces tuvumā turpmākām uzziņām. Šī iekārta atbilst aktuālajiem drošības standartiem. Iekārtas nepareiza lietošana var apdraudēt lietotājus, tuvumā esošos cilvēkus un īpašumu.

1.1 Bērnu un nespējīgu cilvēku drošība

⚠ **BRĪDINĀJUMS!**

Nosmakšanas, savainošanās vai pastāvīgas invaliditātes risks.

- Šo ierīci drīkst izmantot bērni no 8 gadu vecuma un cilvēki ar ierobežotām fiziskām, uztveres vai garīgām spējām, vai pieredzes un zināšanu trūkumu, ja viņus uzrauga pieaugušais vai par viņu drošību atbildīgā persona.
- Neļaujiet bērniem rotaļāties ar ierīci Bērniem, kas jaunāki par trim gadiem, nedrīkst ļaut tuvoties iekārtai.
- Glabājiet iesaiņojuma materiālus bērniem nepieejamās vietās.
- Neļaujiet bērniem un dzīvniekiem tuvoties ierīcei tās darbības vai dzesēšanas laikā. Pieejamās sastāvdaļas ir karstas.
- Tīrīšanu un lietotāja veikto apkopi nedrīkst veikt bērni bez uzraudzības.
- Turiet ierīci un tās elektrības vadu bērniem, kas ir jaunāki par 8 gadu vecumu, nepieejamā vietā.

1.2 Vispārīgi drošības norādījumi

Lietošanas laikā ierīce sakarst Nepieskarieties sildelementiem ierīces iekšpusē. Vienmēr izmantojiet cepeškrāsns cimdus, ievietojot vai izņemot piederumus vai karstumizturīgus cepeškrāsns traukus.

- Atkarībā no izvēlētās temperatūras un darbības laika temperatūra iekārtas iekšpusē var sasniegt 80ºC. Lai izņemtu traukus no trauku sildītāja, izmantojiet virtuves cimdus vai papīra dvieli.
- Nesēdiet vai neatbalstieties pret atvilktni. Tādējādi var bojāt teleskopiskās vadotnes. Atvilktnes maksimālā noslodze ir 15 kg.
- Trauku sildītājā nedrīkst uzglabāt sintētiskus traukus vai viegli uzliesmojošus priekšmetus. Ieslēdzot iekārtu, šādi trauki vai priekšmeti var izkust vai aizdegties. Aizdegšanās risks!
- Neizmantojiet iekārtu, lai sildītu virtuves gaisu. Sasniedzot augstu temperatūru, var aizdegties iekārtai tuvu esošie priekšmeti.
- Kad pārtraucat lietot iekārtu tās kalpošanas laika beigās, atvienojiet to no strāvas padeves un padariet strāvas vadu nelietojamu, lai iekārta neradītu draudus, ja, piemēram, ar to rotaļājas bērni.

1.3 Uzstādīšana

- Instalēšanas laikā, sekojiet norādījumiem, kas piegādāti atsevišķi.
- Uzstādīšana jāveic tādā veidā, lai pasargātu no saskares ar spriegumam pieslēgtām daļām.
- Elektriskajai sistēmai jābūt aprīkotai ar atslēgšanas slēdzi, kas atvieno visu kontaktu polus, nodrošinot pilnīgu atvienošanu atbilstoši III kategorijas pārspriegumam.

- Elektriskā savienojuma izveidei jāizmanto kontaktspraudnis; tam pēc uzstādīšanas ir jābūt pieejamam.
- ⚠ Brīdinājums! Pirms pievienojat iekārtu barošanas avotam datu plāksnītē norādītos strāvas datus (spriegums un frekvence) salīdziniet ar atbilstošā barošanas avota datiem. Ja šie dati nesakrīt, var rasties problēmas. Neskaidrību gadījumā lūdzam sazināties ar elektriķi.
- ⚠ Brīdinājums! Ja iekārtu ir paredzēts pievienot, neizmantojot kontaktspraudni (cietsavienojums), iekārtas uzstādīšana un pievienošana ir jāuztic tehniskajam speciālistam. Sazinieties ar kvalificētu elektriķi, kurš ievēro drošības standartus un visus šajā rokasgrāmatā ietvertos norādījumus. Ražotājs neuzņemas atbildību par bojājumiem, kas radušies uzstādīšanas vai pievienošanas kļūmju rezultātā.
- ⚠ Brīdinājums! Iekārtas elektrodrošību var garantēt vienīgi tad, ja tā ir sazemēta. Ražotājs neuzņemas atbildību par bojājumiem, kas radušies drošinātāju trūkuma vai elektroinstalācijas nepilnību gadījumā (piemēram, elektrošoks).
- ⚠ Brīdinājums! Lietojiet ierīci tikai tad, kad tā ir pilnībā iebūvēta virtuves mēbelēs. Tikai tādējādi var garantēt, ka lietotāji nevar piekļūt elektriskajām detaļām.
- ⚠ BRĪDINĀJUMS! Nekad neatveriet iekārtas korpusu. Pieskaršanās detaļām, kas vada elektrību, un elektriskas vai mehāniskas detaļas maiņa var apdraudēt lietotāju drošību un traucēt iekārtas pareizai darbībai.

1.4 Tīrīšana

- Neizmantojiet raupjus, abrazīvus tīrīšanas līdzekļus vai asus metāla skrāpjus ierīces tīrīšanai, jo tie vai saskrāpēt virsmu.
- Netīriet ierīci ar tvaika tīrītāju.
- Neizmantojiet augstspiediena vai tvaika strūklas tīrīšanas iekārtas. Tvaiks var bojāt elektriskās detaļas un radīt īssavienojumu. Tvaika spiediens var ilgtermiņā radīt iekārtas virsmas un detaļu bojājumus.

1.5 Remonts

- Ja iekārtas barošanas kabelis ir bojāts, tas jānomaina, vēršoties pie ražotāja, pilnvarota speciālista vai kvalificēta elektriķa, lai novērstu iespējamos apdraudējumus.
- ⚠ Brīdinājums! Uzstādīšanas un remontdarbu laikā iekārta jāatvieno no strāvas padeves. Lai to izdarītu, jāizpilda viens no šiem punktiem:
  - Drošinātājiem jābūt atvienotiem;
  - Ierīce jāatvieno no barošanas avota. Lai to izdarītu, neraujiet aiz strāvas vada, bet gan aiz kontaktdakšas.
- ⚠ Brīdinājums! Remontdarbi un tehniskā apkope jo īpaši tām detaļām, kas vada strāvu, jāveic ražotāja pilnvarotiem speciālistiem. Ražotājs un mazumtirgotāji neuzņemas atbildību par bojājumiem, ko radījuši cilvēki, dzīvnieki vai priekšmeti remontdarbu vai tehniskās apkopes laikā, ko veikušas nepilnvarotas personas.
- ⚠ Brīdinājums! Garantijas laikā remontdarbus veic tikai ražotāja pilnvaroti speciālisti. Pretējā gadījumā garantija nesedz remontdarbu laikā radītos bojājumus.

2. IEKĀRTAS APRAKSTS

2.1 Galvenās detaļas

1 Ieslēgšanas/izslēgšanas slēdzis un kontrollampiņa

2 Termostats

3 Pretslīdes paliktnis

4 Priekšējais panelis ar nospiešanas mehānismu vai rokturi

5 Atvilktnes režģis (atkarībā no modeļa)

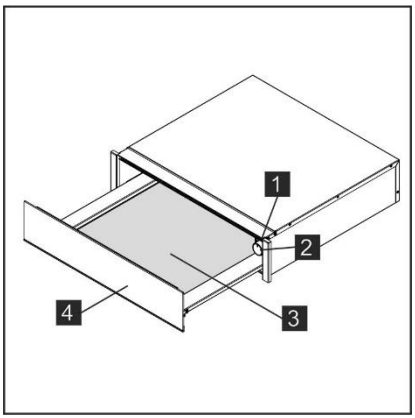

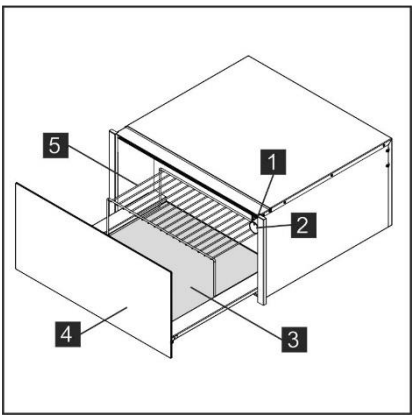

2.2 Kā darbojas trauku sildītājs?

Iekārtai ir siltā gaisa cirkulācijas sistēma. Ventilators izplata elektriskā sildelementa radīto karstumu iekārtas iekšpusē. Termostats ļauj lietotājiem noteikt un kontrolēt trauku vēlamo temperatūru. Ģenerētais cirkulējošais karstais gaiss ātri un vienmērīgi uzkarsē traukus.

Metāla režģis aizsargā gan sildelementu, gan ventilatoru.
Atvilktnes pamatnei ir neslīdošs paliktnis, kas neļauj šķīvjiem un traukiem iekārtas atvēršanas un aizvēršanas laikā slīdēt.

3. LIETOŠANA

3.1 Pirms iekārtas pirmās lietošanas reizes

Pirms iekārtas pirmās lietošanas reizes tā jāiztīra no iekšpuses un no ārpuses, ievērojot tīrīšanas norādījumus, kas ietverti sadaļā “Tīrīšana un tehniskā apkope”.

Izņemiet neslīdošo pamatni.

Pēc tam darbiniet trauku sildītāju vismaz 2 stundas. Lai to veiktu, iestatiet maksimāli augstu temperatūru (skatiet sadaļu “Temperatūras izvēle”).
Šī procesa laikā jānodrošina laba virtuves ventilācija.
Iekārtas detaļas ir pārklātas ar īpašu līdzekli. Tādēļ pirmās lietošanas laikā jūtams neparasts aromāts. Gan aromāts, gan dūmi, kas var šajā brīdī rasties, pēc neilga laika pazudīs. Tie nenorāda ne uz nepareizu pievienošanu strāvas avotam, ne uz iekārtas nepareizu darbību.

3.2 Vadības panelis

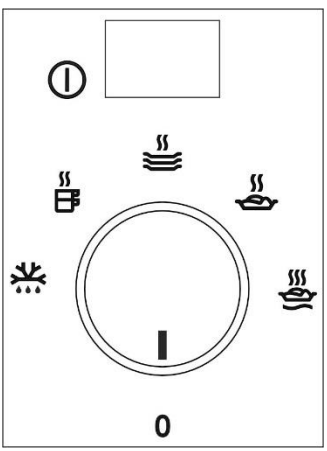

Vadības panelī ir termostats un ieslēgšanas/izslēgšanas slēdzis. Vadības panelis ir redzams tikai tad, ja atvilktne ir atvērta.

3.3 Trauku sildītāja lietošana

Lai lietotu trauku sildītāju, rīkojieties šādi:
- Ievietojiet traukus atvilktnē.
- Nenovietojiet šķīvjus vertikāli ventilācijas atveru priekšā.
  Siltais gaiss nevarēs pilnvērtīgi iziet caur atverēm. Tas izraisīs trauku nevienmērīgas sildīšanu.
- Pagriežot termostatu vēlamajā pozīcijā, uzstādiet attiecīgo funkciju.
- Ieslēdziet iekārtu, nospiežot slēdzi, kas attiecīgi iedegsies.
- Aizveriet atvilktni.

Neaizveriet atvilktni pārāk spēcīgi, jo tā var atvērties vēlreiz. Pirms trauku izņemšanas iekārta ir jāizslēdz, vēlreiz nospiežot slēdzi.

3.4 Funkcijas izvēle

Pagriežot termostata vadību, iespējams atlasīt temperatūru robežās no 30 līdz 80°C.
Negrieziet termostata vadību ar spēku pa kreisi no “0” pozīcijas vai pa labi no maksimālās pozīcijas, jo tādējādi var bojāt iekārtu.
Kad uzstādītā temperatūra ir sasniegta, sildīšana tiek pārtraukta. Kad temperatūra nokrīt zem atlasītās vērtības, sildīšana atsākas.
Uz temperatūras skalas ir atzīmētas absolūtas vērtības grādos pēc Celsija un simbolos, kas atbilst optimālai trauku grupu temperatūrai:

Simbols	°C (*)	Funkcija	Brīdinājums
	30°C	Atkausēšana. Mīklas raudzēšana. Jogurta fermentēšana.	- Pārklājiet mīklu. Nosedziet trauku.
	45°C	Krūžu un glāžu sildīšana.	-
	60°C	Vakariņu sildīšana. Smalku pārtikas produktu sildīšana.	- Vispirms uzsildiet šķīvi.
	70°C	Pārtikas produktu uzturēšana siltā stāvoklī.	Uzsildiet šķīvi un pārklājiet ēdienu.
	80°C	Pārtikas produktu sildīšana.	Vispirms uzsildiet šķīvi.

*** Temperatūra attiecas uz atvilktni, kamēr tā ir tukša un aizvērta.**

3.5 Sildīšanas laiks

Sildīšanas laiku ietekmē vairāki faktori:
- Trauku materiāls un biezums.
- Trauku daudzums.
- Ielādes izkārtojums.
- Temperatūras iestatījums.
- Atvilktnes atkārtota atvēršana un aizvēršana

Tādēļ nav iespējams noteikt precīzu sildīšanas laiku.
Jo biežāk lietosiet trauku sildītāju, jo labāk spēsiet noteikt vispiemērotākos iestatījumus.

Funkcijas izvēles ieteikumi ēdiena temperatūras uzturēšanai un ēdiena sildīšanai:
Lai iekārtas iekšpusē sasniegtu vēlamo temperatūru, 15 minūtes veiciet sildīšanas atvilktnes priekškarsēšanu.

4. TĪRĪŠANA UN TEHNISKĀ APKOPE

Parasti nepieciešama vienīgi iekārtas tīrīšana.

⚠ **BRĪDINĀJUMS!**

Trauku sildītāju drīkst tīrīt tikai tad, kad tas atvienots no strāvas padeves. Izņemiet kontaktdakšu no kontaktligzdas vai atvienojiet trauku sildītāju no strāvas padeves avota.
Neizmantojiet īpaši spēcīgas iedarbības vai abrazīvus tīrīšanas līdzekļus, abrazīvus sūkļus vai asus priekšmetus, jo var rasties traipi vai skrāpējumi.
Nelietojiet augstspiediena vai tvaika strūklas tīrīšanas iekārtas.

4.1 Iekārtas priekšējais un vadības panelis

Trauku sildītāju var tīrīt ar mitru drānu. Ja iekārta ir ļoti netīra, ūdenim pievienojiet dažus pilienus mazgājamā līdzekļa. Nosusiniet virsmu ar sausu drānu.

Trauku sildītājiem ar nerūsoša tērauda paneli var izmantot speciālus līdzekļus nerūsoša tērauda virsmu apstrādei.

Šie produkti neļauj virsmām tik ātri nosmērēties. Uzklājiet šo produktu uz virsmas plānā kārtiņā ar mīkstu drānu.

Trauku sildītājiem ar alumīnija paneli var izmantot saudzīgus stikla tīrīšanas līdzekļus un mīkstu drānu, kas neveido plūksnas. Tīriet horizontālā virzienā, neizdarot spiedienu uz virsmu.

4.2 Trauku sildītāja iekšpuse

Regulāri tīriet trauku sildītāja iekšpusi ar mitru drānu. Ja iekārta ir ļoti netīra, ūdenim pievienojiet dažus pilienus mazgājamā līdzekļa.

Nosusiniet virsmu ar sausu drānu.
Neļaujiet ūdenim iekļūt gaisa cirkulācijas atverē.

Trauku sildītāju drīkst izmantot tikai tad, kad tas ir pilnībā izžuvis.

Pretslīdes paliktnis

Pretslīdes paliktni var noņemt, lai atvieglotu atvilktnes tīrīšanu.
Paliktni var tīrīt ar rokām, izmantojot karstu ūdeni un dažus pilienus mazgāšanas līdzekļa. Rūpīgi nosusiniet!
Pretslīdes paliktni drīkst ievietot atpakaļ tikai tad, kad tas pilnībā izžuvis.

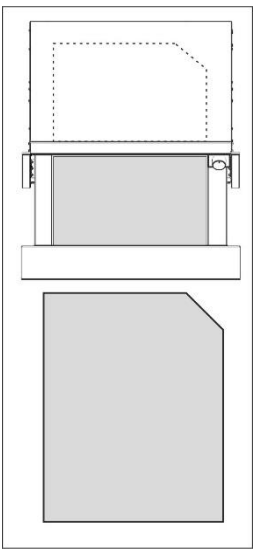

5. KO DARĪT, JA TRAUKU SILDĪTĀJS NEDARBOJAS?

⚠ **BRĪDINĀJUMS!**

Jebkādus remontdarbus drīkst veikt vienīgi kvalificēts speciālists. Ja remontdarbus veic ražotāja nepilnvarota persona, tas ir bīstami.
Tomēr, turpmāk norādītos traucējumus lietotājs var novērst, nezvanot tehniskās palīdzības dienestam.

Pirms sazināšanās ar tehniskās palīdzības dienestu, lūdzu, pārbaudiet šādus faktorus:

- **Trauki nepietiekami uzsilst. Pārbaudiet, vai:**
  - Iekārta ir ieslēgta.
  - Izvēlēta atbilstoša temperatūra.
  - Gaisa cirkulācijas atveres neaizsedz ievietotie trauki.
  - Izvēlēts pietiekami ilgs laiks trauku sildīšanai.
- **Sildīšanas laiks ir atkarīgs no vairākiem faktoriem, piemēram:**
  - Trauku materiāls un biezums.
  - Trauku daudzums.
  - Ielādes izkārtojums.
- **Trauki neuzsilst nemaz. Pārbaudiet, vai:**
  - Var dzirdēt ventilatora troksni. Ja ventilators darbojas, tad ir bojāts sildelements. Ja ventilators nedarbojas, tad tas ir bojāts.
  - Ir izsists drošinātājs
- **Trauki pārāk uzkarst, pārbaudiet, vai:**
  - Termostata selektors nav bojāts.
- **Ieslēgšanas/izslēgšanas slēdzis neiedegas, pārbaudiet, vai:**
  - Nav izdegusi slēdža kontrollampiņa.

6. UZSTĀDĪŠANAS NORĀDĪJUMI

6.1 Pirms uzstādīšanas

Pārbaudiet, vai iekārtas pieslēguma spriegums, kas norādīts datu plāksnītē, sakrīt ar vēlamā barošanas avota spriegumu.
Atveriet atvilktni, izņemiet visus papildpiederumus un izpakojiet tos.

⚠ **BRĪDINĀJUMS!**

Trauku sildītāja priekšējā virsma var būt ietīta aizsargplēvē. Pirms trauku sildītāja pirmās lietošanas reizes šī aizsargplēve rūpīgi jānoņem.
Pārliecinieties, vai trauku sildītājs nav bojāts. Pārbaudiet, vai atvilktni var pareizi atvērt un aizvērt. Ja konstatējat bojājumus, sazinieties ar tehniskās palīdzības dienestu.

⚠ **BRĪDINĀJUMS:**

Pēc trauku sildītāja uzstādīšanas kontaktrozetei jābūt viegli pieejamai. Trauku sildītāju drīkst iebūvēt tikai kopā ar ražotāja norādītajām iekārtām. Ja to iebūvē kopā ar citām ierīcēm, garantija vairs nav spēkā, jo nav iespējams nodrošināt trauku sildītāja pareizu darbību.

6.2 Uzstādīšana

⚠ Instalēšanas laikā, sekojiet norādījumiem, kas piegādāti atsevišķi.

Lai iebūvētu trauku sildītāju kopā ar kādu citu ierīci, jāizmanto fiksēts korpusa starpplaukts, kas atbalstītu abu iekārtu svaru.

Iekārta, ko uzstāda kopā ar trauku sildītāju, jānovieto virs trauku sildītāja. Šādā gadījumā nav nepieciešams atdalošais plaukts.
Lai iebūvētu iekārtas, kas ir kopā ar trauku sildītāju, ievērojiet atbilstošos norādījumus un skatiet uzstādīšanas brošūru.

6.3 Pievienošana barošanas avotam

Elektroinstalācija jāveic kvalificētam elektriķim.
Pirms trauku sildītāja pievienošanas barošanas avotam pārbaudiet, vai fāžu spriegums un frekvence atbilst tam, kas norādīts sildīšanas kamerā ievietotajā datu plāksnītē.
Savienojums jāveic, izmantojot omnipolāru slēdzi, kas piemērots attiecīgajai intensitātei un kuram ir vismaz 3 mm atstarpe starp kontaktiem, tādējādi ārkārtas situācijā vai trauku sildītāja tīrīšanas laikā ļaujot pārtraukt strāvas padevi.
Jānodrošina pareizs zemējums.

⚠ **BRĪDINĀJUMS:**

Trauku sildītājam jābūt sazemētam.

Ja kādreiz jāmaina iekārtas elastīgais barošanas vads, tas jāveic oficiālajam pēcpārdošanas servisam, jo, lai to izdarītu, nepieciešami specializēti instrumenti.
Ražotājs un mazumtirgotājs neuzņemas atbildību par cilvēku vai dzīvnieku traumām vai īpašuma bojājumiem, kas radušies šo uzstādīšanas norādījumu neievērošanas rezultātā.

7. RŪPES PAR VIDI

♻ Nododiet otrreizējai pārstrādei materiālus ar šādu simbolu.
Otrreizējai pārstrādei ievietojiet iepakojumu atbilstošā tvertnē.
Palīdziet aizsargāt vidi un cilvēku veselību un nododiet elektroiekārtas otrreizējai pārstrādei.

🗑 Neizmetiet iekārtas ar šādu simbolu miskastē kopā ar sadzīves atkritumiem. Nododiet produktu otrreizējās pārstrādes punktā vai sazinieties ar pašvaldības iestādi.

TURINYS

1. SAUGOS INFORMACIJA 47
2. PRIETAISO APRAŠYMAS 51
3. NAUDOJIMAS 52
4. VALYMAS PRIEŽIŪRA 54
5. KĄ DARYTI, JEIGU PAŠILDYMO STALČIUS NEVEIKIA? 55
6. MONTAVIMO INSTRUKCIJA 55
7. APLINKOSAUGA 56

SUKURTA JUMS

Dėkojame, kad pirkote šį „Electrolux“ gaminį. Jūs pasirinkome gaminį, kuris pasižymi dešimtmečiais profesionalios patirties ir naujovėmis. Originalus ir stilingas, jis sukurtas galvojant apie jus. Taigi, kai tik naudojate jį, galite jaustis saugūs, žinodami, kad kiekvieną kartą pasieksite puikių rezultatų. Sveiki susipažinę su „Electrolux“!

Apsilankykite mūsų interneto svetainėje, kad:

gautumėte naudojimo patarimų, brošiūrų, trikčių šalinimo, aptarnavimo informacijos:
www.electrolux.com

užregistruotumėte savo gaminį geresniam aptarnavimui:
www.electrolux.com/productregistration

įsigytumėte priedų, vartojamųjų prekių ir originalių atsarginių dalių savo prietaisui:
www.electrolux.com/shop

KLIENTŲ PRIEŽIŪRA IR APTARNAVIMAS

Rekomenduojame naudoti tik originalias atsargines dalis.
Kreipdamiesi į aptarnavimo centrą, būtinai pateikite šią informaciją.
Informacija yra nurodyta techninių duomenų plokštelėje. Modelis, PNC, serijos numeris.

Perspėjimas / atsargumo ir saugos informacija
Bendroji informacija ir patarimai
Aplinkosaugos informacija.

Galimi pakeitimai be įspėjimo.

1. SAUGOS INFORMACIJA

Prieš įrengdami ir naudodami šį prietaisą, atidžiai perskaitykite pateiktą instrukciją. Gamintojas neatsako už sužalojimus ir žalą, patirtą dėl netinkamo prietaiso įrengimo ir naudojimo. Visada laikykite šią instrukciją šalia prietaiso, kad galėtumėte ja pasinaudoti vėliau. Šis prietaisas atitinka taikomus saugos standartus. Netinkamas prietaiso naudojimas gali kelti pavojų vartotojui.

1.1 Vaikų ir pažeidžiamų žmonių sauga

⚠ PERSPĖJIMAS!

Pavojus uždusti, susižeisti arba tapti neįgaliais.

- Šį prietaisą gali naudoti vaikai nuo 8 metų amžiaus ir vyresni bei asmenys su sutrikusiais fiziniais, jutiminiais ar protiniais gebėjimais bei stokojantys patirties ir žinių, jeigu jie yra prižiūrimi arba jiems paaiškinta, kaip saugiai naudoti prietaisą ir jie supranta galimą riziką.
- Neleiskite vaikams žaisti šiuo prietaisu. Neleiskite jaunesniems nei trejų metų vaikams būti arti prie šio prietaiso.
- Pakavimo medžiagas laikykite vaikams nepasiekiamoje vietoje.
- Neleiskite vaikams ir naminiams gyvūnams būti šalia prietaiso, kai jis veikia arba vėsta. Pasiekiamos dalys būna įkaitę.
- Neprižiūrimi vaikai negali atlikti valymo ir techninės priežiūros darbų.
- Saugokite prietaisą ir jo kabelį nuo jaunesnių nei 8 metų amžiaus vaikų.

1.2 Bendrieji saugos reikalavimai

Veikiančio prietaiso vidus įkaista. Nelieskite prietaiso viduje esančių kaitinimo elementų. Visada mūvėkite pirštines, kai į orkaitę dedate ar iš jos išimate orkaitės priedus ar kepimo indus.

- Priklausomai nuo pasirinktos temperatūros ir veikimo trukmės, temperatūra prietaiso viduje gali pasiekti 80°C. Prieš išimdami indus iš pašildymo stalčiaus, užsimaukite pirštines arba naudokite orkaitės šluostę.
- Ant stalčiaus negalima sėstis ar už jo kabintis – sugadinsite teleskopinius bėgelius. Į stalčių galima dėti ne daugiau kaip 15 kg svorio.
- Nedėkite į pašildymo stalčių sintetinių indų ar lengvai užsiliepsnojančių daiktų. Įjungus prietaisą, tokie indai arba daiktai gali pradėti lydytis arba užsiliepsnoti. Kils gaisro pavojus.
- Nenaudokite šio prietaiso patalpoms šildyti. Nuo smarkiai įkaitusio prietaiso gali užsidegti greta esantys lengvai užsiliepsnojantys daiktai.
- Kai nustojate naudoti prietaisą pasibaigus jo tinkamumo trukmei, išjunkite jį iš maitinimo tinklo ir utilizuokite nenaudojamą elektros laidą taip, kad jis nekeltų pavojaus, pavyzdžiui, vaikams.

1.3 Montavimas

- Laikykitės atskirai pateikiamų montavimo instrukcijų.
- Montuojant, reikia užtikrinti apsaugą nuo dalių, kuriomis teka elektros srovė.
- Elektros maitinimo grandinėje turi būti įrengtas grandinės pertraukiklis, kuris užtikrintų visų polių visišką atsijungimą esant III kategorijos viršįtampiui.
- Elektros jungčiai naudojamas kištukas; atlikus montavimą jis turi būti pasiekiamas.

- ⚠ Perspėjimas! Prieš jungdami prietaisą, palyginkite srovės duomenis (įtampą ir dažnį), nurodytus prietaiso techninių duomenų plokštelėje, su tiekiamos srovės duomenimis. Jeigu šie duomenys nesutampa, gali kilti problemų. Jeigu abejojate, pasikonsultuokite su elektriku.
- ⚠ Perspėjimas! Jei prietaisas jungiamas nenaudojant kištuko (per lizdinę elektros jungtį), prietaiso montavimą ir prijungimą turi atlikti technikas. Susisiekite su kvalifikuotu elektriku, kuris atliks darbus pagal elektros saugos standartus iš šio vartotojo žinyno reikalavimus. Gamintojas neatsako už žalą, kuri gali atsirasti dėl netinkamo sumontavimo ar prijungimo.
- ⚠ Perspėjimas! Prietaiso elektros sauga gali būti užtikrinta tik tuomet, jeigu jis bus įžemintas. Gamintojas neatsako už žalą (pavyzdžiui, elektros smūgį), kuri gali atsirasti dėl nesumontuotos arba blogai sumontuotos apsauginės įžeminimo sistemos.
- ⚠ Perspėjimas! Prietaisu galima naudotis tik tada, kai jis visiškai sumontuotas. Tik visiškai ir pilnai sumontavus virtuvės įrenginio korpusą galima užtikrinti, kad nebus kontakto su dalimis, kuriomis teka elektros srovė.
- ⚠ PERSPĖJIMAS! Nebandykite atidaryti prietaiso korpuso. Prisilietę prie elektrai laidžių detalių arba bandydami pakeisti elektrines ar mechanines dalis, sukelsite pavojų savo ir kitų prietaiso naudotojų saugai ir sutrikdysite prietaiso veikimą.

1.4 Valymas

- Nenaudokite stiprių arba abrazyvinių valiklių, šiurkščių kempinėlių, smailų daiktų, nes gali atsirasti dėmių ir įbrėžimų.

- Nenaudokite garinio valytuvo prietaisui valyti.
- Nevalykite didelio slėgio ar garo srauto prietaisais. Garas gali pakenkti elektrinėms detalėms ir sukelti trumpąjį jungimą. Be to, suslėgto garo srautas ilgainiui gali sugadinti prietaiso paviršių ir detales.

1.5 Remontas

- Kad būtų galima išvengti galimo pavojaus, sugadintą prietaiso elektros tiekimo laidą gali pakeisti tik gamintojas, įgaliotas technikas arba kvalifikuotas elektrikas.
- ⚠ Perspėjimas! Vykdant instaliavimo ir remonto darbus, nuo prietaiso būtina atjungti elektros srovės tiekimą. Tai galima padaryti vienu iš šių būdų:
  - išjungiant komutatoriaus saugiklius arba automatinius grandinės pertraukiklius;
  - ištraukiant kištuką iš elektros lizdo. Kištuko iš lizdo netraukite už laido – traukite paėmę už paties kištuko.
- ⚠ Perspėjimas! Remontą ir techninį aptarnavimą (ypač dalių, kuriomis teka elektros srovė) turi atlikti gamintojo įgalioti technikai. Gamintojas ir mažmenininkai neprisiima atsakomybės už žalą, padarytą žmonėms, gyvūnams ar nuosavybei dėl to, kad prietaiso remontą ir techninį aptarnavimą atliko neįgaliotas personalas.
- ⚠ Perspėjimas! Remontą garantiniu laikotarpiu gali atlikti tik gamintojo įgalioti technikai. Jeigu nebus laikomasi šio reikalavimo, žala, kuri gali atsirasti dėl tokio remonto, pagal garantiją nebus atlyginama.

2. PRIETAISO APRAŠYMAS

2.1 Pagrindinės detalės

1 Įjungimo / išjungimo mygtukas ir lemputė

2 Termostatas

3 Neslystantis kilimėlis

4 Priekinis skydelis su paspaudimo mechanizmu ar rankena

5 Atraminė lentyna (priklausomai nuo modulio)

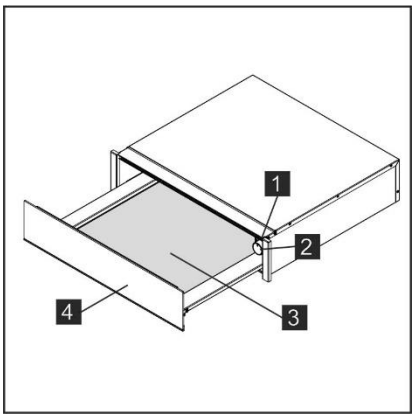

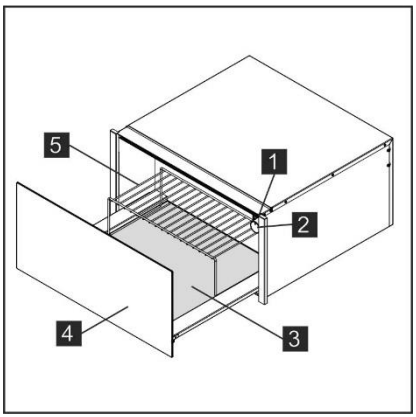

2.2 Kaip pašildymo stalčius veikia

Prietaisas turi karšto oro cirkuliavimo sistemą. Šilumą gamina elektrinis kaitinimo elementas, o ventiliatorius tolygiai paskirsto ją po prietaiso vidų. Įtaisytas termostatas leidžia vartotojui nustatyti pageidaujamą indų temperatūrą ir ją reguliuoti.
Cirkuliuojantis karštas oras greitai ir tolygiai įšildo indus.

Kaitinimo elementą ir ventiliatorių apsaugo metalinės grotelės.
Stalčiaus apačioje yra neslidžios medžiagos kilimėlis, kad atidarant ir uždarant stalčių lėkštės nejudėtų.

3. NAUDOJIMAS

3.1 Prieš naudojant pirmą kartą

Prieš naudodami prietaisą pirmą kartą, išvalykite jo vidų ir nuvalykite išorę laikydamiesi nurodymų, pateiktų skyrelyje „Valymas ir priežiūra“.

Nuimkite neslystantį pagrindą.

Tada įjunkite pašildymo stalčių bent dviem valandoms. Nustatę temperatūros reguliatorių į maksimalią poziciją (žr. „Temperatūros pasirinkimas“).
Pasirūpinkite, kad per tą laiką virtuvė būtų gerai vėdinama.
Prietaiso detalės yra padengtos specialia medžiaga, todėl pirmą kartą įkaitęs prietaisas skleis specifinį kvapą. Ir kvapas, ir dūmai, kurių gali šiek tiek išsiskirti, netrukus išnyks ir jie jokiu būdu nereiškia, kad kas nors negerai su prietaisu ar jo prijungimu.

3.2 Valdymo skydelis

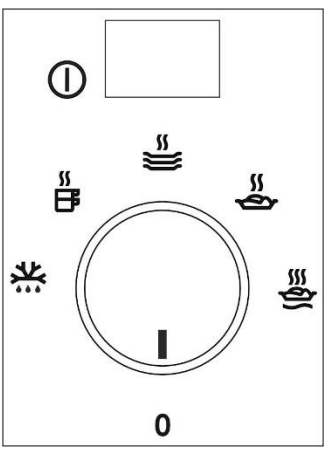

Valdymo skydelyje yra funkcijų jungiklis ir įjungimo / išjungimo mygtukas. Valdymo skydelis matomas tik atidarius stalčių.

3.3 Pašildymo stalčiaus naudojimas

Pašildymo stalčiumi reikia naudotis taip:
- Sudėkite į stalčių indus.
- Nedėkite lėkščių vertikaliai prieš ventiliacijos angas.
  Šiltas oras negalės visiškai išeiti per angas. Dėl to indai sušils nevienodai.
- Pasirinkite pageidaujamą funkciją, nustatydami termostato reguliatorių į atitinkamą padėtį.
- Įjunkite prietaisą, nuspausdami mygtuką (jis turi užsižiebti).
- Uždarykite stalčių.

Uždarydami stalčiaus nestumkite per stipriai, nes tada jis gali vėl atsidaryti.
Prieš išimdami įšildytus indus, išjunkite pašildymo stalčių vėl nuspausdami mygtuką.

3.4 Funkcijų pasirinkimas

Sukdami termostato reguliatorių, galite pasirinkti temperatūrą: nuo 30 iki 80 °C.
Draudžiama sukti termostato reguliatorių į kairę nuo nulinės pozicijos ir į dešinę nuo maksimalios temperatūros pozicijos, nes galite sugadinti prietaisą.
Kai prietaisas įkaista iki pasirinktos temperatūros, kaitinimo elementas išsijungia. Kai temperatūra nukrenta žemiau pasirinktos, kaitinimo elementas vėl įsijungia.
Temperatūros skalėje nurodyta termodinaminė temperatūra laipsniais Celsijaus ir simboliai, kurie atitinka optimalią temperatūrą molinių indų grupėms:

Simbolis	°C (*)	Funkcija	Perspėjimas!
	30 °C	Atitirpinimas. Tešlos kildinimas. Jogurto fermentavimas.	- Uždengti tešlą. Uždengti kubilą.
	45 °C	Puodelių ir stiklinių pašildymas.	-
	60 °C	Indų pašildymas. Maisto produktų, kuriems paruošti reikia kruopštumo, pašildymas.	- Lėkštės pašildymas.
	70 °C	Išlaikyti maisto produktus šiltus.	Pašildyti lėkštę ir uždengti maistą.
	80 °C	Pašildyti maisto produktus. Valgio gaminimas neaukštoje temperatūroje.	Lėkštės pašildymas. Pašildyti lėkštę: žr. 3.6 skyrių.

*** Temperatūros nurodytos, kai stalčius tuščias ir uždarytas.**

3.5 Šildymo trukmė

Šildymo trukmė priklauso nuo daugybės veiksnių:
- indų medžiagos ir storio;
- indų kiekio;
- indų išdėliojimo;
- nustatytos temperatūros.
- Pakartotinis stalčiaus atidarymas ir uždarymas

Taigi tikslų įšilimo laiką nurodyti sunku. Ilgainiui naudodami pašildymo stalčių įgusite parinkti optimalią temperatūrą indams pašildyti.

Patarimas dėl funkcijų „Valgio šilumos palaikymas“ ir „Valgio pašildymas“:
Pašildykite stalčių 15 minučių, kad viduje temperatūra pasiektų reikiamą lygį.

4. VALYMAS PRIEŽIŪRA

Atliekant prietaiso priežiūrą paprastai pakanka jį išvalyti.

⚠ PERSPĖJIMAS!

Prieš valydami pašildymo stalčių, būtinai išjunkite jį iš tinklo. Ištraukite kištuką iš elektros lizdo arba atjunkite elektros tiekimą.
Nenaudokite stiprių arba abrazyvinių valiklių, šiurkščių kempinėlių, smailų daiktų, nes gali atsirasti dėmių ir įbrėžimų.
Nevalykite didelio slėgio ar garo srauto prietaisais.

4.1 Prietaiso priekis ir valdymo skydelis

Pašildymo stalčių galima valyti tik drėgna šluoste. Jeigu paviršius labai nešvarus, į vandenį, kuriuo plaunate, įpilkite truputį skystojo ploviklio.
Nusausinkite paviršius sausa šluoste.

Pašildymo stalčius, kurių priekinė dalis nerūdijančio plieno, galima valyti specialiomis priemonėmis, skirtomis nerūdijančio plieno paviršiams prižiūrėti.

Šios priemonės neleis ant paviršiaus kauptis nešvarumams. Minkšta šluoste užtepkite ant prietaiso paviršiaus ploną sluoksnelį tokios priemonės.

Pašildymo stalčius, kurių priekinė dalis aliumininė, valykite nestipriu stiklų valikliu ir minkšta šluoste, nepaliekančia pūkelių. Valykite horizontaliais judesiais.

4.2 Pašildymo stalčiaus vidus

Pašildymo stalčiaus vidų reguliariai valykite drėgna šluoste. Jeigu paviršius labai nešvarus, į vandenį, kuriuo plaunate, įpilkite truputį skystojo ploviklio.
Nusausinkite paviršius sausa šluoste.
Saugokite, kad į oro cirkuliavimo angą nepatektų vandens.
Pašildymo stalčių vėl galima naudoti tik tuomet, kai jis visiškai išdžiūsta.

Neslystantis kilimėlis

Kad būtų lengviau išvalyti stalčiaus vidų, šį kilimėlį galima išimti.
Kilimėlį galima plauti rankomis su karštu vandeniu ir trupučiu skystojo ploviklio.
Gerai išdžiovinkite.
Kilimėlį dėti į vietą galima tik tada, kai jis visiškai sausas.

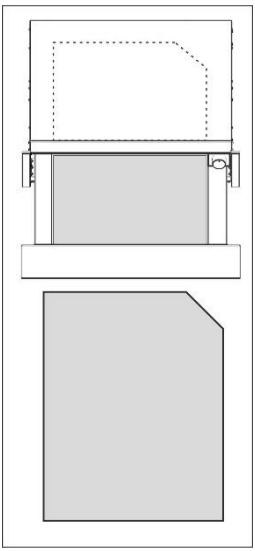

5. KĄ DARYTI, JEIGU PAŠILDYMO STALČIUS NEVEIKIA?

⚠ PERSPĖJIMAS!

Bet kokį prietaiso remontą turi atlikti specialistas. Prietaisą remontuoti gamintojo neįgaliotam asmeniui gali būti pavojinga.
Toliau minimus nesklandumus galima pašalinti be techninės tarnybos pagalbos.

Prieš kreipdamiesi į techninės pagalbos tarnybą, patikrinkite šiuos dalykus:

- **Jeigu indai nepakankamai įšyla, patikrinkite:**
  – ar prietaisas įjungtas
  – ar pasirinkta tinkama temperatūra;
  – ar indai neužstoja oro cirkuliavimo angų;
  – ar indai buvo šildomi pakankamą laiką.
- **Šildymo trukmė priklauso nuo daugybės veiksnių, pavyzdžiui:**
  – indų medžiagos ir storio;
  – indų kiekio;
  – indų išdėliojimo;
- **Jeigu indai visai neįšyla, patikrinkite:**
  – ar girdėti ventiliatoriaus skleidžiamas garsas. Jeigu ventiliatorius veikia, tikriausiai sugedo kaitinimo elementas. Jeigu neveikia, sugedo pats ventiliatorius;
  – ar neišjungti komutatoriaus saugikliai / grandinės pertraukikliai.
- **Indai per daug įkaista:**
  – sugedo temperatūros reguliatorius.
- **Neužsižiebia įjungimo / išjungimo mygtukas:**
  – perdegė jungiklio signalinė lemputė.

6. MONTAVIMO INSTRUKCIJA

6.1 Prieš montavimą

Patikrinkite, ar įtampa, nurodyta gaminio techninių duomenų plokštelėje, atitinka kištukinio lizdo, į kurį ketinate jungti prietaisą, įtampą.
Atidarykite stalčių ir išimkite visus priedus, pašalinkite pakuotės medžiagas.

⚠ PERSPĖJIMAS!

Priekinė pašildymo stalčiaus dalis gali būti aptraukta apsaugine plėvele. Prieš pradėdami naudoti prietaisą, atsargiai nuimkite šią plėvelę.
Apžiūrėkite, ar pašildymo stalčius neapgadintas. Patikrinkite, ar stalčius laisvai atsidaro ir užsidaro. Radę defektų, susisiekite su techninės pagalbos tarnyba.

⚠ PERSPĖJIMAS:

pašildymo stalčių sumontavus į vietą, elektros lizdas turi būti laisvai prieinamas.
Pašildymo stalčių galima montuoti tik su gamintojo nurodytais prietaisais. Jeigu šį stalčių montuosite su kitokiais prietaisais, prarasite garantiją, nes nebus įmanoma užtikrinti, kad jis veiktų tinkamai.

6.2 Montavimas

⚠ Laikykitės atskirai pateikiamų montavimo instrukcijų.

Norint pašildymo stalčių montuoti kartu su kitu prietaisu, nišoje reikia įtvirtinti tarpinę lentyną, kuri atlaikytų abiejų prietaisų svorį.

Prietaisas, kurį montuosite kartu su pašildymo stalčiumi, dedamas tiesiai ant jo.
Norėdami sumontuoti į vietą prietaisą, vadovaukitės nurodymais, išdėstytais atitinkamose instrukcijose ir tvirtinimo lankstinuke.

6.3 Elektros prijungimas

Elektros prijungimo darbus turi atlikti kvalifikuotas elektrikas.
Prieš jungdami pašildymo stalčių į tinklą, patikrinkite, ar tinklo įtampa ir dažnis atitinka nurodytuosius prietaiso techninių duomenų plokštelėje (ją rasite prietaiso viduje).
Elektra jungiama omnipoliariniu jungikliu, tinkamu toleruotinam intensyvumui ir tarp kontaktų turinčiu ne mažesnį kaip 3 mm tarpą, siekiant užtikrinti atjungimą kilus avarijai arba prireikus valyti pašildymo stalčių.

Elektros jungtis turi būti tinkamai įžeminta.

⚠ **PERSPĖJIMAS:**

Pašildymo stalčių būtina įžeminti.

Jei prietaiso laidą reikia pakeisti, kreipkitės į techninę pagalbą arba įgaliotą paslaugų centrą, tiekiantį specialias dalis.
Gamintojas ir mažmenininkai neprisiima atsakomybės už žalą, padarytą žmonėms, gyvūnams ar nuosavybei dėl to, kad nebuvo laikomasi montavimo instrukcijų.

7. APLINKOSAUGA

♻ Medžiagas, pažymėtas šiuo ženklu, atiduokite perdirbti.
Išmeskite pakuotę į atitinkamą atliekų surinkimo konteinerį, kad ji būtų perdirbta.
Padėkite saugoti aplinką bei žmonių sveikatą ir surinkti bei perdirbti elektros ir elektronikos prietaisų atliekas.

🗑 Neišmeskite šiuo ženklu pažymėtų prietaisų kartu su kitomis buitinėmis atliekomis. Atiduokite šį gaminį į vietos atliekų surinkimo punktą arba susisiekite su vietos savivaldybe.

СОДЕРЖАНИЕ

1. СВЕДЕНИЯ ПО ТЕХНИКЕ БЕЗОПАСНОСТИ.....58
2. ОПИСАНИЕ УСТРОЙСТВА.....63
3. ЭКСПЛУАТАЦИЯ.....64
4. ОЧИСТКА И ОБСЛУЖИВАНИЕ.....66
5. ЧТО ДЕЛАТЬ, ЕСЛИ УСТРОЙСТВО НЕ РАБОТАЕТ?.....67
6. РУКОВОДСТВО ПО УСТАНОВКЕ 67
7. ЗАЩИТА ОКРУЖАЮЩЕЙ СРЕДЫ 68

МЫ ДУМАЕМ О ВАС

Благодарим вас за приобретение прибора Electrolux. Вы выбрали изделие, за которым стоят десятилетия профессионального опыта и инноваций. Уникальное и стильное, оно создавалось с заботой о вас. Поэтому когда бы вы ни воспользовались им, вы можете быть уверены: результаты всегда будут превосходными. Добро пожаловать в мир Electrolux!

На нашем веб-сайте Вы сможете:

получить рекомендации и советы, скачать руководства по эксплуатации, устранить возможные неисправности, получить информацию о техническом обслуживании:
www.electrolux.com

Зарегистрировать свое изделия для получения более качественного сервисного обслуживания:
www.electrolux.com/productregistration

приобрести дополнительные принадлежности, расходные материалы и фирменные запасные части для своего прибора:
www.electrolux.com/shop

КЛИЕНТСКАЯ СЛУЖБА И СЕРВИСНОЕ ОБСЛУЖИВАНИЕ

Мы рекомендуем всегда использовать оригинальные запчасти.
При обращении в сервис-центр следует иметь под рукой следующую информацию. Данная информация находится на табличке с техническими данными. Модель, код изделия (PNC), серийный номер.

⚠ Внимание / Важные сведения по технике безопасности.
ℹ Общая информация и рекомендации.
Информация по охране окружающей среды.

Оставляем за собой право вносить изменения в документацию.

1. СВЕДЕНИЯ ПО ТЕХНИКЕ БЕЗОПАСНОСТИ

Перед установкой и эксплуатацией прибора внимательно прочитайте предлагаемое руководство. Производитель не несет ответственность за травмы и повреждения, полученные/вызванные неправильной установкой и эксплуатацией. Позаботьтесь о том, чтобы данное руководство было у вас под рукой на протяжении всего срока службы прибора. Данное устройство отвечает действующим стандартам безопасности. Ненадлежащее применение устройства может нанести вред пользователю и повредить имущество.

1.1 Безопасность детей и лиц с ограниченными возможностями

⚠ ВНИМАНИЕ!

Существует риск удушья, получения травм или стойких нарушений нетрудоспособности.

- Данный прибор может эксплуатироваться детьми старше 8 лет и лицами с ограниченными физическими, сенсорными или умственными способностями или с недостаточным опытом или знаниями только при условии нахождения под присмотром лица, отвечающего за их безопасность.
- Не позволяйте детям играть с прибором. Не позволяйте детям до трех лет находиться рядом с прибором без надзора.
- Храните все упаковочные материалы вне досягаемости детей.
- Не подпускайте к прибору детей и животных во время работы или остывания прибора. Доступные части прибора очень горячие.
- Очистка и доступное пользователю техническое обслуживание не должно производиться детьми без присмотра.
- Храните прибор и его кабель питания вдали от детей младше 8 лет.

1.2 Общие правила техники безопасности

Во время работы прибора его внутренняя камера сильно нагревается. Не прикасайтесь к нагревательным элементам внутри прибора. Помещая в прибор или извлекая из него посуду или аксессуары, всегда используйте кухонные рукавицы

- В зависимости от установленной температуры и длительности работы, температура внутри устройства может доходить до 80ºC. При извлечении посуды используйте кухонные рукавицы или прихватку для защиты рук.
- Не садитесь и не опирайтесь на выдвижной ящик во избежание повреждения ходовых роликов. Максимальная допускаемая нагрузка – 15 кг.
- Не храните синтетические емкости или легко воспламеняемые предметы в подогревателе посуды. При функционировании и нагреве устройства такие предметы могут расплавиться и загореться. Огнеопасно!
- Не используйте устройство для обогрева помещений. Высокие температуры могут способствовать возгоранию близко находящихся легко воспламеняемых предметов.
- По окончании эксплуатационного ресурса устройства, отсоедините его от питания и приведите электрический кабель в непригодное к использованию состояние, чтобы оно представляло опасности, например, для детей.

1.3 Установка

- См. инструкции по монтажу, поставляемые отдельно.

- Установленные устройства должны обеспечивать защиту от случайного прикосновения к электропроводникам.
- Электрическая система должна быть оснащена средствами отключения с размыканием контактов во всех полюсах, обеспечивающими полное отключение в условиях перенапряжения категории III.
- Если для электрического подключения используется штепсельная вилка, она должна быть доступна после установки.
- ⚠ Внимание! Перед подсоединением подогревателя посуды к электросети, удостоверитесь, что входное напряжение и частота тока, указанные на паспортной табличке нагревательного блока, соответствуют аналогичным характеристикам сети. В случае несоответствия характеристик питания, могут возникнуть проблемы в работе прибора. При возникновении сомнений свяжитесь с электротехником.
- ⚠ Внимание! Если шнур питания поставлен без вилки, ее должен установить и подключить квалифицированный электрик. Свяжитесь с квалифицированным электротехником, который знает и соблюдает действующие правила техники безопасности и выполняет работы с соблюдением этих правил и всех указаний настоящего руководства. Производитель не несет ответственности за ущерб, полученный в результате неправильной установки или подключения.

- ⚠ Внимание! Электробезопасность устройства может быть гарантирована, только если оно правильно подключено к заземляющему проводнику. Производитель не несет ответственности за ущерб (к примеру, поражение электрическим током), полученным в результате отсутствия системы заземления или ее неверным вводом в эксплуатацию.
- ⚠ Внимание! Используйте устройство по назначению только после его окончательной установки. Только в этом случае пользователи гарантированно не смогут случайно коснуться элементов под напряжением.
- ⚠ ВНИМАНИЕ! Никогда не разбирайте устройство. Возможные соприкосновения с токопроводящими частями или внесение изменений в работу электрических или механических компонентов могут привести к угрозе безопасности пользователя и нарушить исправную работу устройства.

1.4 Очистка

- Не используйте жесткие абразивные чистящие средства или острые металлические скребки для очистки прибора.
- Не используйте пароочистители для очистки прибора.
- Не используйте пароструйную очистную технику или парогенераторы. Пар под давлением может попасть на компоненты под напряжением и привести к короткому замыканию. Давление пара так же может повредить поверхность устройства и его компоненты в долгосрочной перспективе.

1.5 Ремонт

- В случае повреждения шнура питания во избежание несчастного случая шнур должен заменять изготовитель, официальный сервисный центр или специалист с равнозначной квалификацией.
- ⚠ Внимание! Перед выполнением операций по уходу отключите прибор от сети электропитания. Чтобы отключить прибор от сети электропитания:
  - отключите электрические пробки и предохранители в распределительном щите.
  - вытащите штепсельную вилку из розетки. При отсоединении следует тянуть непосредственно за вилку, а не за провод.
- ⚠ Внимание! Ремонт и обслуживание устройства, в особенности его токопроводимых частей, должны проводиться специалистами, уполномоченными производителем. Производитель и поставщики не несут ответственности за ущерб, который может быть нанесен людям, животным или имущества, в случае неверного проведения ремонтно-профилактических работ посторонними лицами.
- ⚠ Внимание! Ремонт устройства во время гарантийного срока должен проводиться специалистами, уполномоченными производителем. Любые повреждения, полученные при самовольном ремонте, не будут признаны гарантийными случаями

2. ОПИСАНИЕ УСТРОЙСТВА

2.1 Основные части

1 Переключатель Вкл/Выкл и сигнальная лампа

2 Термостат

3 Подложка с противоскользящим покрытием

4 Фронтальная панель с нажимным механизмом или ручкой

5 Опорная решетка (в зависимости от модели)

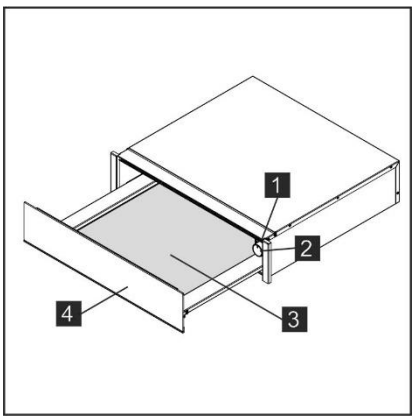

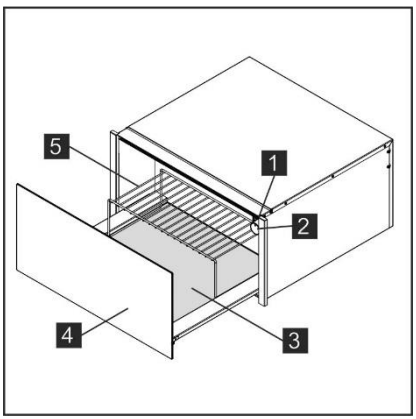

2.2 Принцип работы подогревателя посуды

Устройство оборудовано системой циркуляции теплого воздуха. Тепло, вырабатываемое электронагревательным элементом, распределяется вентилятором внутри устройства.
Термостат позволяет пользователю выбирать и регулировать нужную температуру для посуды.
Вырабатываемый циркулирующий теплый воздух равномерно и быстро нагревает посуду.

Защитная решетка предохраняет как электронагревательный элемент, так и вентилятор.
Поверхность подложки выдвижного ящика покрыта противоскользящим материалом, который предотвращает скольжение посуды при открывании/закрывании ящика.

3. ЭКСПЛУАТАЦИЯ

3.1 Перед первым применением

Перед первым применением следует очистить устройство снаружи и изнутри, следуя указаниям из раздела «Очистка и обслуживание». Уберите противоскользящее основание.
Разогревайте устройство перед первым применением как минимум в течение двух часов. Для этого установите терморегулятор в режим максимального нагрева (см раздел «Выбор режима температуры»).
Во время этой операции кухня должна хорошо проветриваться.
На некоторые части устройства нанесено специальное защитное покрытие. Поэтому при первом нагревании будет ощущаться неприятный запах. Возможный запах или дым исчезнут через короткое время и не являются признаками неправильного подключения или неисправности подогревателя посуды.

3.2 Панель управления

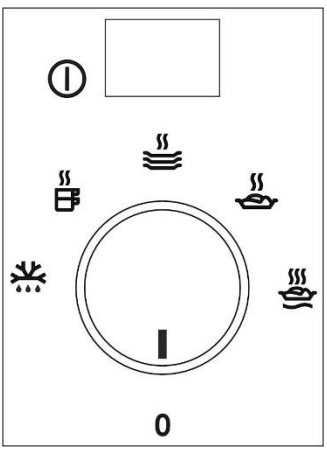

На панели управления расположен переключатель режимов и двухпозиционный выключатель Вкл/Выкл. Панель управления видно только в открытом положении выдвижного ящика.

3.3 Эксплуатация подогревателя посуды

Используйте подогреватель посуды следующим образом:
- Поместите посуду в выдвижной ящик.
- Не размешайте сервировочные тарелки вертикально перед вентиляционными отверстиями. Это будет препятствовать полному выходу горячего воздуха из отверстий. Тогда посуда будет подогрета неравномерно.
- Выберите необходимый режим при помощи ручки терморегулятора.
- Включите устройство нажатием на выключатель. Загорится индикаторная лампочка включения.
- Закройте ящик.

Если закрыть выдвижной ящик слишком резко и сильно, то он может снова открыться. Перед извлечением теплой посуды, нажмите на выключатель и выключите устройство.

3.4 Выбор режима температуры

Поворотом терморегулятора можно выбирать температуру в диапазоне от 30 до 80 °C.
Не пытайтесь поворачивать терморегулятор влево за пределы начального положения или вправо за пределы максимального - это может повредить устройство.
Нагрев автоматически отключается, как только достигается нужная температура. Нагрев снова включается, если температура падает ниже необходимого уровня.
Температурная шкала обозначена абсолютными значениями температуры в °C и символами, обозначающие оптимальные температуры для разных видов посуды:

Символ	°C (*)	Функция	Предупреждение
	30°C	Разморозка. Расстойка теста. Приготовление йогурта.	- Накройте тесто. Накройте емкость.
	45°C	Нагрев чашек и стаканов.	-
	60°C	Нагрев посуды. Деликатный подогрев пищи.	- Предварительный подогрев тарелки.
	70°C	Поддержание пищевых продуктов подогретыми.	Подогрев тарелки для накрывания блюда.
	80°C	Подогрев пищи.	Предварительный подогрев тарелки.

Температурные значения указаны для пустого и закрытого выдвижного ящика.

3.5 Время нагрева

На время нагрева влияют различные факторы:
- материал и толщина посуды;
- количество загруженной посуды;
- расположение загруженной посуды;
- настройка температурного режима.
- частые открывания и закрывания ящика.

Поэтому невозможно указать точные временные значения.
По мере эксплуатации нагревателя посуды вы сами можете найти оптимальные настройки для различных целей.

Советы по использованию функции "поддержание пищевых продуктов подогретыми" и "подогрев пищи":
Перед использованием разогрейте устройство в течение 15-ти минут для достижения требуемой температуры.

4. ОЧИСТКА И ОБСЛУЖИВАНИЕ

Чистка – единственная стандартно-необходимая процедура ухода за устройством.

⚠ ВНИМАНИЕ!

Чистку следует проводить только после отключения устройства от сети. Отсоедините вилку от розетки питания или отключите нагреватель посуды от сети электропитания.
Не используйте агрессивные и абразивные вещества, абразивные губки или тернистые предметы для очистки от пятен. Они могут привести к появлению царапин.
Категорически запрещается использовать чистящие устройства высокого давления и пароструйную технику.

4.1 Передняя сторона устройства и панель управления

Поверхность подогревателя посуды можно чистить одной только влажной тканью. Если поверхность очень грязная, добавьте несколько капель жидкого чистящего средства к мытьевой воде.
Протрите поверхность сухой тканью.

Для чистки подогревателей посуды облицованных поверхностью из нержавеющей стали, можно использовать специальные очищающие средства.

Эти вещества на некоторое время защищают поверхность от грязи. Нанесите небольшое количество моющего средства на обрабатываемую поверхность при помощи мягкой ткани.

Для очистки ящиков с алюминиевой фронтальной панелью используйте нейтральное и не абразивное моющее средство и мягкую, не оставляющую ворсинок ткань. Очистите панель в горизонтальном направлении, мягкими, не давите сильно на поверхность.

4.2 Внутреннее пространство подогревателя посуды

Периодически протирайте внутреннюю поверхность устройства влажной тканью. Если поверхность очень грязная, добавьте несколько капель жидкого чистящего средства к мытьевой воде.
Протрите поверхность сухой тканью.
Избегайте попадания воды в вентиляционные отверстия.
Используйте подогреватель посуды только после того, как поверхность полностью высохнет.

Подложка с противоскользящим покрытием

Чтобы облегчить чистку выдвижного ящика, можно извлечь подложку с противоскользящим покрытием.
Подложку можно вымыть вручную под теплой водой с добавлением небольшого количества моющего средства. Тщательно ополосните подложку.
Полностью высушите подложку, перед тем как положить ее обратно в устройство.

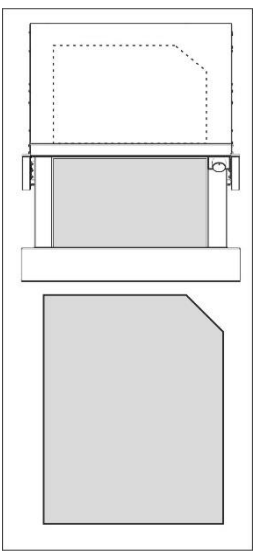

5. ЧТО ДЕЛАТЬ, ЕСЛИ УСТРОЙСТВО НЕ РАБОТАЕТ?

⚠ ВНИМАНИЕ!

Любые ремонтные работы должны проводиться уполномоченным специалистом. Ремонтные работы, проведенные неуполномоченными производителем людьми, сопряжены с опасностью.
Следующие неисправности пользователь может устранить самостоятельно без вмешательства сервисной службы.

Перед тем, как связываться с технической поддержкой, обратите внимание на следующее:

- **Посуда не нагревается в полной мере. Удостоверьтесь, что:**
  – прибор включен;
  – задана правильная температура;
  – посуда не закрывает вентиляционные отверстия;
  – посуда нагревалась в течение достаточного времени.
- **Время нагрева зависит от различных факторов, например:**
  – материал и толщина посуды;
  – количество загруженной посуды;
  – расположение загруженной посуды;
- **Посуда совсем не нагревается. Удостоверьтесь, что:**
  – Слышен шум вентилятора. Если вы слышите шум вентилятора, то сломан электронагревательный элемент. Если шума не слышно, то сломан вентилятор.
  – сработали плавкие предохранители или дифференциальный выключатель.
- **Посуда нагревается слишком сильно:**
  – Сломан селекторный переключатель температуры.
- **Лампочка выключателя не загорается:**
  – Индикаторная лампочка перегорела.

6. РУКОВОДСТВО ПО УСТАНОВКЕ

6.1 Перед установкой

Проверьте, чтобы входное напряжение, указанное на табличке эксплуатационных характеристик было таким же, как напряжение в используемой сетевой розетке.
Откройте выдвижной ящик и извлеките все комплектующие и упаковочный материал.

⚠ ВНИМАНИЕ!

На переднюю поверхность подогревателя посуды может быть нанесена защитная пленка. Аккуратно отделите защитную пленку перед первым использованием устройства.
Убедитесь, что подогреватель посуды не поврежден. Удостоверьтесь, что выдвижной ящик свободно открывается/закрывается. Если вы обнаружите повреждения, свяжитесь с нашим сервисным клиентским центром.

⚠ ВНИМАНИЕ:

После установки подогревателя убедитесь в том, что обеспечен свободный доступ к штепсельной вилке.
Подогреватель посуды можно устанавливать только в комбинации с устройствами, обозначенными производителем. В случае установки подогревателя в комбинации с иными устройствами невозможно гарантировать его исправную работу, и гарантия в этом случае утрачивает свою силу.

6.2 Встраиваемая установка

⚠ См. инструкции по монтажу,

поставляемые отдельно.

Для установки обогревателя посуды в комбинации с другим устройством в жилом помещении должна быть монтирована промежуточная полка, которая обеспечит поддержку обоих устройств.

Устройство, комбинируемое с подогревателем посуды, ставится прямо на него без необходимости в дополнительной разделительной полке.
Для установки совмещаемого с подогревателем посуды оборудования следуйте соответствующим инструкциям монтажного руководства.

6.3 Подключение к сети электропитания

Подключение к источнику питания должно быть осуществлено квалифицированным электротехником в соответствии с действующим законодательством.
Перед подсоединением подогревателя посуды к электросети, удостоверитесь, что входное напряжение и частота тока, указанные на паспортной табличке нагревательного блока, соответствуют аналогичным характеристикам сети.
Электрическое соединение осуществляется посредством пакетного выключателя, пригодного для интенсивного применения.
Расстояние между контактами составляет 3 мм, что обеспечивает размыкание в аварийной ситуации или при очистке подогревателя посуды.
Соединение должно быть надлежащим образом заземлено в соответствии с действующими нормативами.

⚠ ВНИМАНИЕ:

Подогреватель посуды должен быть заземлен.

В случае необходимости замены гибкого кабеля питания, встроенного в корпус подогревателя посуды, данная процедура должна осуществляться гарантийным сервисов из-за необходимости использования специальных инструментов.
Производитель и поставщики не несут ответственности за ущерб, который может быть нанесен людям, животным или имуществу, в случае несоблюдения данных инструкций по установке.

7. ЗАЩИТА ОКРУЖАЮЩЕЙ СРЕДЫ

♲ Материалы с символом следует сдавать на переработку.
Положите упаковку в соответствующие контейнеры для сбора вторичного сырья.
Принимая участие в переработке старого электробытового оборудования, вы помогаете защитить окружающую среду и здоровье человека.

Не выбрасывайте вместе с бытовыми отходами бытовую технику, помеченную символом.
Доставьте изделие на местное предприятие по переработке вторичного сырья или обратитесь в свое муниципальное управление.

SISUKORD

1. OHUTUSINFO 70
2. SEADME KIRJELDUS 74
3. KASUTAMINE 75
4. PUHASTAMINE JA HOOLDUS 77
5. MIDA TEHA, KUI SÖÖGINÕUDE SOOJENDAJA EI TÖÖTA? 78
6. PAIGALDUSJUHISED 78
7. KESKKONNAKAITSE 79

ME MÕTLEME TEILE

Täname, et ostsite Electroluxi seadme! Te valisite aastakümnete pikkusel profikogemusel ja uuenduslikkusel põhineva toote. See nupukas ja stiilne toode on töötatud välja teie vajadusi silmas pidades. Tänu sellele saate selle toote igal kasutuskorral olla kindel suurepäraste tulemuste saavutamises. tere tulemast Electroluxi kliendiks!

Külastage meie veebisaiti, et:

saada nõuandeid seadme kasutamise kohta, brošüüre, infot tõrkeotsingu ja hoolduse kohta:
www.electrolux.com

registreerida oma toode parema teenindamise tagamiseks:
www.electrolux.com/productregistration

osta tarvikuid, kulumaterjale ja originaalvaruosi oma seadme jaoks:
www.electrolux.com/shop

KLIENDITEENINDUS JA HOOLDUS

Soovitame kasutada originaalvaruosi.
Hoolitsege, et teil on hoolduskeskusesse pöördumisel käepärast järgmised andmed, mille leiate seadme andmesildilt: mudel, tootenumber, seerianumber.

Hoiatus! / Ettevaatust! – ohutusinfo
Üldinfo ja nõuanded
Keskkonnainfo

Võidakse muuta ilma ette teatamata.

1. OHUTUSINFO

Enne seadme paigaldamist ja kasutamist lugege kaasasolev juhend tähelepanelikult läbi. Tootja ei vastuta vale paigaldamise või ebaõige kasutuse tõttu tekkinud vigastuste ja kahjude eest. Hoidke juhend alles, et saaksite seda ka edaspidi kasutada. Antud seade vastab kohalduvatele ohutusstandarditele. Seadme vale kasutamine võib ohustada kasutajaid, kõrvalseisjaid ja vara.

1.1 Laste ja ohustatud inimeste turvalisus

⚠ HOIATUS!

Lämbumise, vigastuse või püsiva kahjustuse oht.

- Seda seadet võivad kasutada vähemalt 8-aastased lapsed ning samuti füüsilise, sensoorse või vaimse puudega või kogemuste ja teadmisteta isikud juhul, kui neid valvab täiskasvanud inimene või nende turvalisuse eest vastutav isik.
- Ärge lubage lastel seadmega mängida. Hoidke alla kolmeaastased lapsed seadmest eemal.
- Hoidke pakendid lastele kättesaamatuna.
- Hoidke lapsed ja lemmikloomad seadmest eemal, kui see töötab või maha jahtub. Katmata osad on kuumad.
- Ilma järelvalveta ei tohi lapsed seadet puhastada ega hooldustoiminguid läbi viia.
- Hoidke seade ja selle juhe alla 8-aastastele lastele kättesaamatus kohas.

1.2 Üldine ohutus

Seade kuumeneb töötamise ajal. Olge hoolikas, et mitte puudutada seadme sees olevaid kütteelemente. Tarvikute või ahjukindlate nõude sissepanemisel või väljavõtmisel kasutage alati ahjukindaid.

- Olenevalt valitud temperatuurist ja tööajast võib temperatuur seadme sees tõusta kuni 80°C. Nõude väljavõtmisel sööginõude soojendajast kaitske oma käsi, kasutades kindaid või rätikut.
- Ärge istuge ega rippuge sahtlil – teleskoopsiinid võivad kahjustada saada. Sahtli maksimaalne kandevõime on 15 kg.
- Ärge hoidke sööginõude soojendajas sünteetilisi anumaid ega süttivaid esemeid. Seadme sisselülitamisel võivad need anumad ja esemed sulada või süttida. Tuleoht!
- Ärge kasutage seda seadet ruumi kütteseadmena. Seadme kõrge töötemperatuur võib põhjustada seadme läheduses olevate süttivate esemete süttimise.
- Seadme kasutuselt kõrvaldamisel selle tööea lõpus lahutage seade voolutoitest ja muutke elektrijuhe kasutuskõlbmatuks, nii et see ei kujutaks endast ohtu näiteks lastele.

1.3 Paigaldamine

- Järgige paigaldusjuhendit, mis tarnitakse eraldi.
- Paigaldamisel tuleb tagada kaitse otsese kokkupuute eest voolu all olevate osadega.
- Elektrisüsteemil peab olema ühenduse katkestamise moodus, mis tagab täieliku lahtiühendamise igal poolusel kategooria III ülepinge korral.

- Elektriühenduse jaoks tuleb kasutada pistikut; see peab olema paigaldamise järel ligipääsetav.
- ⚠ Hoiatus! Enne seadme elektrivõrku ühendamist tuleb kontrollida, et andmesildi andmed (nimipinge ja -sagedus) vastavad elektrivõrgu vastavatele näitajatele. Pinge ja sageduse erinevus võib põhjustada probleeme. Konsulteerige kahtluse korral elektrikuga.
- ⚠ Hoiatus! Kui seade paigaldatakse ilma pistikut kasutamata (püsivalt ühendatud juhtme abil), peab seadme paigaldamist ja ühendamist teostama spetsialist. Pöörduge kehtivaid ohutusnõudeid tundva ja järgiva elektriku poole, kes ühendab seadme vastavalt käesolevale juhendile. Tootja ei ole vastutav paigaldus- ega ühendusvigadest tulenevate kahjude eest.
- ⚠ Hoiatus! Seadme elektriohutuse saab tagada ainult selle maandamisel. Tootja ei ole vastutav elektripaigaldise kaitsesüsteemi puudumise ega puuduste põhjustatud kahjude (nt elektrilöögi) eest.
- ⚠ Hoiatus! Seadet tohib kasutada alles pärast selle köögimööblisse integreerimist. Ainult nii saab tagada, et kasutajatel puudub juurdepääs seadme elektriosadele.
- ⚠ HOIATUS! Seadme raami ei tohi avada. Võimalik kokkupuude seadme elektrit juhtivate osadega ning elektri- või mehaaniliste osade muutmine võib kasutajat ohustada ja takistada seadme nõuetekohast talitlust.

1.4 Puhastamine

- Ärge kasutage seadme puhastamiseks abrasiivseid puhastusvahendeid ega metallist kaabitsaid, kuna see võib kriimustada pinda.

- Ärge kasutage seadme puhastamiseks aurupuhastit.
- Ärge kasutage kõrgsurvepesureid ega aurujoaga puhastusseadmeid. Aur võib mõjutada seadme elektriosi ja põhjustada lühist. Surve all olev aurujuga võib kahjustada ka seadme pindu ja osi pikas perspektiivis.

1.5 Remont

- Kui seadme toitejuhe on kahjustatud, tuleb see lasta vahetada tootjal, volitatud tehnikul või kvalifitseeritud elektrikul, vältimaks võimalikke ohtusid.
- ⚠ Hoiatus! Paigaldus- ja remonttööde tegemise ajal tuleb seadme elektritoide lahutada. Seadme elektrivõrgust lahtiühendamiseks peab olema täidetud üks järgmistest tingimustest:
  - lülituskilbis tuleb vastavad sulavkaitsmed/lahklülitid lahti ühendada
  - pistik tuleb pistikupesast eemaldada. Pistikut pistikupesast lahti ühendades ei tohi otse juhtmest tõmmata. Kinni tuleb võtta pistikust.
- ⚠ Hoiatus! Seadme remont- ja hooldustöid (eeskätt elektriosi puudutavaid töid) tohivad teha ainult tootja volitatud tehnikud. Seadme tootja ega müüja ei vastuta volitamata isikute tehtud remont- või hooldustööde põhjustatud kahjude eest inimestele, loomadele ega varale.
- ⚠ Hoiatus! Garantiiajal tohivad seadet remontida ainult tootja volitatud tehnikud. Selle nõude eiramisel ei kehti garantii remonttööde põhjustatud kahjude suhtes.

2. SEADME KIRJELDUS

2.1 Peamised komponendid

1 Sisse/välja lüliti ja tuli

2 Termostaat

3 Libisemiskindla pinnaga matt

4 Lükandmehhanismiga või käepidemega esipaneel

5 Tugiraam (olenevalt mudelist)

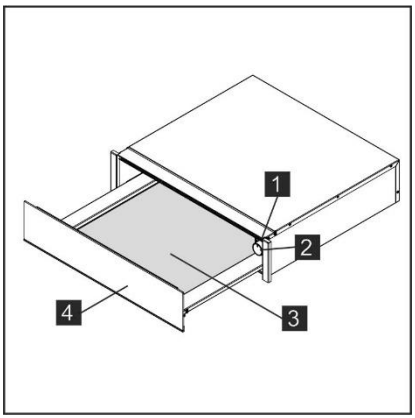

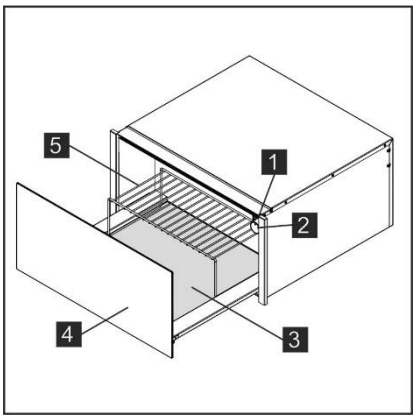

2.2 Sööginõude soojendaja tööpõhimõte

Sellel seadmel on sooja õhu ringlussüsteem. Ventilaator jaotab elektrilise kuumutuselemendi genereeritud soojuse seadme sisemuses laiali.
Termostaat võimaldab kasutajal valida ja kontrollida sööginõude soojendamise temperatuuri.
Kuumutuselemendi genereeritud soojendis ringlev soe õhk soojendab sööginõusid kiiresti ja ühtlaselt.

Metallrest kaitseb nii kuumutuselementi kui ventilaatorit.
Sahtli põhjal on libisemiskindel matt, et taldrikud ja muud sööginõud ei liiguks sahtli avamisel ja sulgemisel.

3. KASUTAMINE

3.1 Enne esmakordset kasutamist

Enne seadme esmakordset kasutamist tuleb puhastada selle sise- ja välispindu peatükis “Puhastamine ja hooldus” antud puhastamisjuhiseid järgides.

Eemaldage libisemiskindel alus.

Kuumutage seejärel sööginõude soojendajat vähemalt 2 tundi. Keerake selleks temperatuurinupp maksimaalse temperatuuri asendisse (vt ptk ”Temperatuuri valimine”).
Hoolitsege seda tehes, et köök on hästi ventileeritud.
Seadme osad on kaitstud spetsiifilise tootega. Seetõttu tuleb seadmest selle esmakordsel kuumutamisel ebameeldivat lõhna. Lühikese aja jooksul võib seadmest tulla nii ebameeldivat lõhna kui suitsu, ent see ei viita seadme talitlushäirele.

3.2 Juhtpaneel

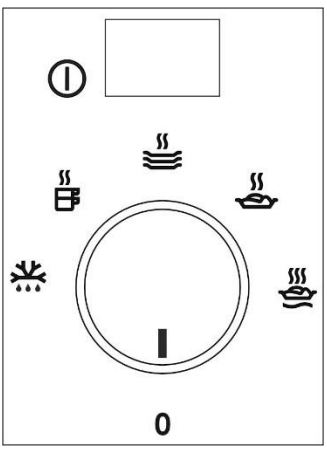

Juhtpaneelil on valitsnupp ning sisse- ja väljalülitamise lüliti. Juhtpaneel on näha ainult siis, kui sahtel on avatud.

3.3 Sööginõude soojendaja kasutamine

Sööginõude soojendaja kasutamiseks tehke järgmist.

- Pange sööginõud sahtlisse.
- Ärge asetage taldrikuid vertikaalselt ventilatsiooniavade ette.
  Soe õhk ei pääse sel juhul avadest välja. See võib põhjustada nõude ebaühtlast soojendamist.
- Valige soovitud funktsioon, keerates termostaadinupu vastavasse asendisse.
- Lülitage seade sisse sisse- ja väljalülitamise lülitist. Töötähis süttib põlema.
- Sulgege sahtel.

Ärge sahtlit liiga suure jõuga kinni lükake, sest see võib vastasel korral uuesti avaneda. Enne soojade nõude sahtlist väljavõtmist tuleb sööginõude soojendada sisse- ja väljalülitamise lülitist välja lülitada.

3.4 Funktsiooni valimine

Termostaadinupuga on valitavad temperatuurid vahemikus 30 kuni 80°C.
Ärge keerake termostaadinuppu jõuga vasakule üle väljalülitatud asendi “0” ega paremale üle maksimaalse temperatuuri asendi, sest see võib seadet kahjustada.
Seadme kuumutuselement lülitub välja valitud temperatuuri saavutamisel.
Kuumutuselement lülitub uuesti sisse, kui sahtli sisetemperatuur langeb allapoole valitud väärtust.
Temperatuuriskaalal on absoluutsed temperatuurid Celsiuse kraadides (ºC) ning sümbolid, mis vastavad optimaalsetele temperatuuridele erinevat tüüpi sööginõude jaoks:

Sümbol	°C (*)	Funktsioon	Hoiatus
	30°C	Sulatamine. Taina kergitamine. Jogurti fermenteerimine.	- Katta taigen. Katta anum.
	45°C	Tasside ja klaaside soojendamine.	-
	60°C	Taldrikute soojendamine. Õrnade toiduainete soojendamine.	- Söögi eelsoojendamine.
	70°C	Söögi soojashoidmine.	Eelsoojendage toit ja katke kinni.
	80°C	Toidu soojendamine.	Söögi eelsoojendamine.

*** Temperatuurid kehtivad tühja ja suletud sahtli korral.**

3.5 Kuumutusajad

Vajalikku kuumutusaega mõjutavad erinevad tegurid:
- sööginõude materjal ja paksus
- soojendatavate sööginõude kogus
- sööginõude soojendussahtlisse paigutamise viis
- temperatuuri seadistus
- sahtli korduv avamine ja sulgemine

Seetõttu ei saa anda täpseid kuumutusaegu.
Mida rohkem te sööginõude soojendajat kasutate, seda lihtsamaks muutub sobiva sätte valimine.

Soovitused toidu soojana hoidmise funktsiooni ja toidu soojendamise funktsiooni kasutamiseks:
Eelsoojendage soojendussahtlit 15 minutit, et tagada seadmes vajalik sisetemperatuur.

4. PUHASTAMINE JA HOOLDUS

Puhastamine on ainus tavaolukorras vajalik hooldustoiming.

⚠ HOIATUS!

Sööginõude soojendaja tuleb enne puhastamist elektrivõrgust lahti ühendada. Ühendage toitejuhtme pistik pistikupesast lahti või lahutage seade lülituskilbist.
Kasutada ei tohi agressiivseid ega abrasiivseid puhastusvahendeid, abrasiivseid nuustikuid ega teravaid esemeid, sest võite neid kasutades seadet kriimustada või seadmele võivad plekid jääda.
Puhastamiseks ei tohi kasutada aurujuga ega survepesureid.

4.1 Seadme esi- ja juhtpaneel

Puhastage sööginõude soojendajat niiske lapiga. Kui seade on väga määrdunud, siis kasutage nõudepesuvahendi lahust. Kuivatage pinnad kuiva lapiga.

Roostevabast terasest esipaneeliga sööginõude soojendajate puhastamiseks tuleb kasutada spetsiaalseid roostevaba terase puhastusvahendeid.

Sellised tooted hoiavad teatud aja jooksul ära pindade määrdumise. Kandke selline toode riiet kasutades õhukese kihina pindadele.

Alumiiniumist esipaneeliga sööginõude soojendaja vastavate pindade puhastamiseks kasutage õrnatoimelist klaaspindade puhastamise vahendit ja ebemeid mitteandvat pehmet lappi. Pühkige pinda rõhtsalt ilma sellele tugevasti surumata.

4.2 Sööginõude soojendaja sisepinnad

Puhastage sööginõude soojendaja sisepindu korrapäraselt niiske lapiga. Kui seade on väga määrdunud, siis kasutage nõudepesuvahendi lahust.

Kuivatage pinnad kuiva lapiga.
Hoolitsege, et vett ei satu seadme õhuavadesse.
Pärast puhastamist tohib sööginõude soojendajat kasutada uuesti alles siis, kui see on täiesti kuiv.

Libisemiskindla pinnaga matt

Libisemiskindla mati saab sahtlist välja võtta seadme puhastamise lihtsustamiseks.
Puhastage matti käsitsi sooja vee ja mõne tilga nõudepesuvahendiga.
Kuivatage hoolikalt.
Libisemiskindla mati tohib sahtlisse tagasi panna alles siis, kui see on täiesti kuiv.

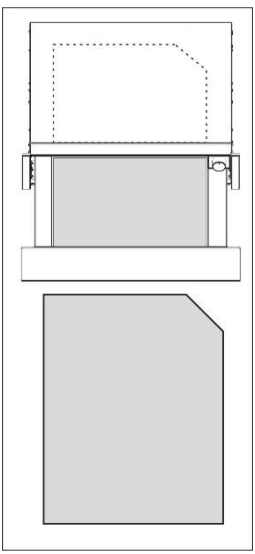

5. MIDA TEHA, KUI SÖÖGINÕUDE SOOJENDAJA EI TÖÖTA?

⚠ HOIATUS!

Seadet tohib remontida ainult pädev tehnik. Tootja poolt volitamata isikute tehtud remonttööd põhjustavad suuri ohte.
Kuid järgmiseid tõrkeid saab lahendada ilma hoolduskeskusesse pöördumist.

Kontrollige alltoodut enne abi saamiseks hoolduskeskusesse pöördumist:

- **Sööginõud ei soojene piisavalt. Kontrollige, kas:**
  - seade on sisse lülitatud
  - valitud on sobiv temperatuur
  - nõud ei kata õhuavasid
  - sööginõud soojenesid piisavalt kaua
- **Soojendusaeg sõltub mitmest tegurist, nagu näiteks:**
  - sööginõude materjal ja paksus
  - soojendatavate sööginõude kogus
  - sööginõude soojendussahtlisse paigutamise viis
- **Sööginõud ei soojene üldse. Kontrollige, kas:**
  - kuulete ventilaatori müra. Kui ventilaator töötab, siis on kuumutuselement rikkis. Kui ventilaator ei tööta, siis on ventilaator rikkis
  - lülituskilbis ei ole sulavkaitsmed läbi põlenud/automaatkaitsmed rakendunud.
- **Sööginõud on liiga kuumad:**
  - temperatuurivalits ei tööta
- **Sisse- ja väljalülitamise lüliti töötähis ei sütti:**
  - lüliti lamp on läbi põlenud

6. PAIGALDUSJUHISED

6.1 Enne paigaldamist

Kontrollige, et seadme andmesildil näidatud sisendpinge vastab kasutatava elektrivõrgu nimipingele.
Avage sahtel, võtke sellest välja kõik tarvikud ja eemaldage kõik pakendi osad.

⚠ HOIATUS!

Sööginõude soojendaja esipind võib olla kaetud kaitsekilega. Eemaldage see kile hoolikalt enne sööginõude soojendaja esmakordset kasutamist.
Kontrollige, et sööginõude soojendaja ei ole kahjustatud. Kontrollige, et sahtel avaneb ja sulgub nõuetekohaselt.
Kahjustuste leidmisel pöörduge abi saamiseks hoolduskeskusesse.

⚠ HOIATUS!

Sööginõude soojendaja elektrivõrku ühendamiseks kasutatav pistikupesa peab olema lihtsalt juurdepääsetav pärast seadme paigaldamist.
Sööginõude soojendaja tohib köögimööblisse integreerida ainult koos tootja poolt lubatud seadmetega. Kui integreerite selle köögimööblisse koos muu seadmega, siis kaotab garantii kehtivuse, kuna tootja ei saa sel juhul tagada sööginõude soojendaja nõuetekohast talitlust.

6.2 Paigaldamine

⚠ Järgige paigaldusjuhendit, mis tarnitakse eraldi.

Et sööginõude soojendaja saaks integreerida koos mõne muu seadmega, peab köögimööbli moodulis olema vaheriiul, mis on piisavalt tugev mõlema seadme raskuse kandmiseks.

Koos sööginõude soojendajaga köögimööblisse integreeritav seade paigaldatakse otse soojendaja peale.
Koos sööginõude soojendajaga köögimööblisse integreeritava seadme paigaldamiseks järgige selle paigaldus- ja kasutusjuhendis antud juhiseid.

6.3 Elektriline ühendamine

Seadme peab elektrivõrku ühendama vastavalt kehtivatele nõuetele pädevaks tunnistatud elektrik.
Enne sööginõude soojendaja elektrivõrku ühendamist tuleb kontrollida, et elektrivõrgu pinge ja sagedus vastavad seadme sisemuses oleval andmesildil toodud nimiandmetele.

Seade tuleb ühendada elektrivõrku läbi omnipolaarse lüliti, mis sobib seadme tarbitavale voolutugevusele. Lüliti kontaktide vahekaugus peab olema vähemalt 3 mm, et sööginõude soojendaja saaks elektrivõrgust lahti ühendada hädaolukorras ja puhastamiseks.
Ühendus peab olema sobivalt maandatud.

⚠ HOIATUS:

Sööginõude soojendaja tuleb maandada.

Kui sööginõude soojendaja toitejuhe vajab asendamist, siis tuleb lasta see töö teha volitatud hoolduskeskuses, kuna toitejuhtme asendamisel on vaja kasutada eritööriistu.
Seadme tootja ega müüja ei vastuta kahjude eest inimestele, loomadele ega varale, mida põhjustab käesolevate paigaldusjuhiste eiramine.

7. KESKKONNAKAITSE

♲ Tagage selliste materjalide ringlussevõtt, millel on järgmine sümbol. Viige pakend selleks ettenähtud konteinerisse, et selle saaks ringlusse võtta.
Aidake kaitsta keskkonda ja inimeste tervist ning tagage elektroonikaromude ringlussevõtt.

Ärge visake selle sümboliga tähistatud seadmeid ära koos olmejäätmetega. Viige toode kohalikku jäätmejaama või pöörduge kohalikku omavalitsusse info saamiseks kõrvaldamisnõuete kohta.

ЗМІСТ

1. ІНФОРМАЦІЯ З ТЕХНІКИ БЕЗПЕКИ....81
2. ОПИС ПРИЛАДУ 86
3. ВИКОРИСТАННЯ 87
4. ЧИЩЕННЯ ТА ОБСЛУГОВУВАННЯ 89
5. ЩО СЛІД РОБИТИ, ЯКЩО НАГРІВАЧ ПОСУДУ НЕ ПРАЦЮЄ? 90
6. ІНСТРУКЦІЇ ЗІ ВСТАНОВЛЕННЯ....90
7. ОХОРОНА ОТОЧУЮЧОГО СЕРЕДОВИЩА....91

МИ ДУМАЄМО ПРО ВАС

Дякуємо за придбання приладу Electrolux. Вибраний вами виріб є результатом поєднання багаторічного досвіду та новітніх технологій. Оригінальний і стильний — сконструйований із думкою про вас. Користуючись ним, ви завжди отримуватимете найкращий результат. Компанія Electrolux вітає вас.

Відвідайте наш сайт для того, щоб:

Отримати поради, завантажити наші брошури, інструкції з пошуку несправностей, інформацію щодо обслуговування:
www.electrolux.com

Зареєструвати Ваш вибір та отримувати найкраще обслуговування:
www.electrolux.com/productregistration

придбати аксесуари, витратні матеріали та оригінальні запасні частини для Вашого приладу:
www.electrolux.com/shop

СЕРВІСНА СЛУЖБА ТА ОБСЛУГОВУВАННЯ

Ми рекомендуємо використовувати оригінальні запасні частини.
Звертаючись до сервісної служби, Ви повинні надати такі дані.
Інформацію з заводської таблички з технічними даними: Модель, код виробу, реєстраційний номер.

Попередження / Застереження-Інформація щодо безпеки
Загальна інформація та короткі вказівки
Інформація щодо захисту довкілля.

Може бути змінено без повідомлення.

1. ІНФОРМАЦІЯ З ТЕХНІКИ БЕЗПЕКИ

Перед установкою та експлуатацією приладу слід уважно прочитати інструкцію користувача. Виробник не несе відповідальності за пошкодження, що виникли через неправильне встановлення або експлуатацію. Інструкції з користування приладом слід зберігати з метою користування в майбутньому. Цей прилад відповідає чинним стандартам безпеки. Неналежне використання приладу може бути ризикованим для користувача.

1.1 Безпека дітей і вразливих осіб

⚠ **ПОПЕРЕДЖЕННЯ!**

Існує ризик задушення, ушкоджень чи втрати працездатності.

- Цей прилад можуть використовувати діти віком від 8 років та особи з обмеженими фізичними, сенсорними чи розумовими здібностями або недостатнім досвідом і знаннями, якщо такі особи перебувають під наглядом відповідальної за їх безпеку людини.
- Не дозволяйте дітям гратися з приладом. Не залишайте без нагляду дітей віком молодше 3 років біля приладу.
- Пакувальні матеріали слід тримати в недоступному для дітей місці.
- Не допускайте дітей та домашніх тварин до приладу під час його роботи чи охолодження. Доступні частини - гарячі.
- Не можна доручати чищення або технічне обслуговування дітям без відповідного нагляду.
- Прилад та його кабель мають бути в недоступному місці для дітей віком молодше 8 років.

1.2 Загальні правила безпеки

Під час роботи прилад нагрівається зсередини. Не торкайтеся нагрівальних елементів приладу. Завжди використовуйте спеціальні рукавички, коли розміщаєте або витягуєте посуд та аксесуари для високих температур.

- Залежно від обраної температури та часу роботи, температура всередині приладу може досягти 80°C. Щоб вийняти посуд із нагрівача посуду, захистить Ваші руки рукавичками для духовки або прихватками.
- Не сідайте або не спирайтеся на шухляду, це може привезти до пошкодження телескопічних напрямних. Максимальне навантаження шухляди складає 15 кг.
- Не зберігайте синтетичні контейнери або вогненебезпечні предмети усередині нагрівача посуду. Ці предмети можуть розплавитися або загорітися при увімкненні приладу. Небезпека пожежі!
- Не використовуйте прилад, щоб підвищити температуру повітря в кухні. Легкозаймисті предмети, що розташовані поблизу приладу, можуть загорітися через високу температуру.
- Прилад, який довгий час не використовується, треба вимикати з електричної мережі, а електричний кабель має бути від'єднаним, з метою усунення небезпеки для дітей.

1.3 Установка

- Зверніть увагу на інструкції, що викладені в окремій брошурі.
- Вбудовувати прилад слід таким чином, щоб гарантувати захист від прямого контакту.
- Електричне обладнання має передбачати захисний багатополюсний вимикач з мінімальним відкриттям між контактами категорії перенапруги III.
- Електричне підключення має здійснюватися за допомогою штепсельної вилки, доступ до якої має бути передбачений після установки.
- ⚠ Попередження! Перед під’єднанням приладу порівняйте дані про живлення (напруга та частота), вказані на заводській табличці з технічними даними, з параметрами наявного джерела живлення. Якщо ці дані не співпадають, можуть виникнути проблеми. У випадку будь-яких сумнівів, зверніться до електрика.
- ⚠ Попередження! Якщо на електричному кабелі відсутня штепсельна вилка, вона має бути встановлена та під’єднана спеціалістом-електриком. Зверніться до кваліфікованого електрика, який знає та дотримується чинних стандартів безпеки, а також всіх вказівок, що містяться в цьому керівництві. Виробник не несе відповідальність за збитки, зумовлені помилками при встановленні або підключенні.
- ⚠ Попередження! Електрична безпека приладу може бути гарантована лише за наявності заземлення. Виробник не несе відповідальність за збитки, зумовлені відсутністю або дефектами в захисній системі приладу (наприклад, враження електричним струмом).

- ⚠ Попередження! Прилад може використовуватись лише після правильної установки. Лише у цьому випадку можливо запобігти небезпеці контакту з елементами під напругою.
- ⚠ ПОПЕРЕДЖЕННЯ! В жодному випадку не відкривайте корпус приладу. Можливі контакти з елементами під напругою або зміни, внесенні до механічної або електричної частин приладу, можуть становити небезпеку для користувача та негативно вплинути на роботу приладу.

1.4 Чистка

- Не використовуйте для чищення скляної поверхні дверцят жорсткі абразивні засоби та металеві шкребки, оскільки це може призвести до появи на склі тріщин та пошкодження скла.
- Не використовуйте пароочищувач для чищення приладу.
- Не використовуйте прилади для чищення високого тиску або парові ежектори. Пара може пошкодити електричні компоненти та спричинити коротке замикання. Тиск пари, що має місце тривалий час, може також назавжди пошкодити поверхню приладу та його компоненти.

1.5 Ремонт

- Пошкоджений електричний кабель має бути замінений виробником, уповноваженим техніком або кваліфікованим спеціалістом, з метою запобігання небезпечних ситуацій.

- ⚠ Попередження! Прилад треба вимикати з електричної мережі, коли проводиться встановлення або ремонтні роботи. Щоб від’єднати прилад від електричної мережі, мають бути виконані наступні умови:
  - запобіжники розподільного щита / автоматичні перемикачі мають бути роз’єднані.
  - вилка приладу має бути витягнута з розетки. Щоб вийняти вилку з розетки, тягніть не електричний кабель, а власне вилку.
- ⚠ Попередження! Роботи з обслуговування, особливо ті, що стосуються частин під напругою, мають виконуватись виключно кваліфікованими спеціалістами, уповноваженими виробником. Виробник та продавець знімають з себе всю відповідальність за можливі збитки, спричинені людям, тваринам або предметам, якщо такі мали місце під час проведення робіт з ремонту або обслуговування, що виконувались не уповноваженим персоналом.
- ⚠ Попередження! Можливі роботи з ремонту приладу під час гарантійного періоду мають виконуватись лише техніками, уповноваженими виробником. На разі недотримання цієї умови, збитки, що матимуть місце в результаті таких робіт, не будуть підлягати гарантії.

2. ОПИС ПРИЛАДУ

2.1 Основні компоненти

1 Перемикач та індикаторна лампа Ввімк./Вимк

2 Термостат

3 Протиковзний килимок

4 Передня панель з механізмом push-push або ручкою

5 Решітка шухляди (залежно від моделі)

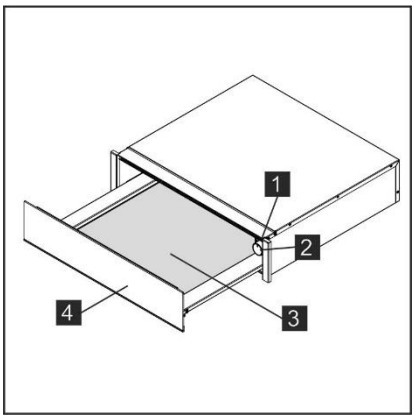

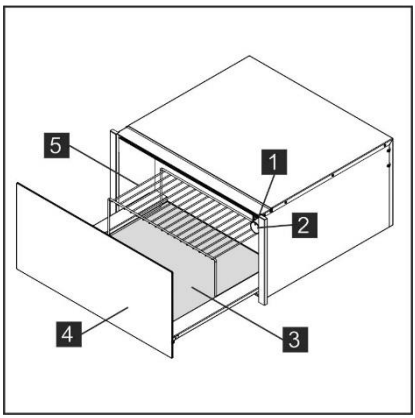

2.2 Принцип роботи нагрівача посуду

Цей прилад обладнаний системою циркуляції теплого повітря. Вентилятор розподіляє тепло, що генерується електричним нагрівальним елементом, по внутрішньому простору приладу. Термостат дозволяє користувачу визначати та контролювати температуру, потрібну для посуду. Циркулююче гаряче повітря, що генерується, нагріває посуд швидко та рівномірно.

Захисна решітка попереджає випадковий контакт з нагрівальними елементами та вентилятором. Дно шафи покрите протиковзним матеріалом, що попереджає переміщення посуди при відкритті або закритті шафи.

3. ВИКОРИСТАННЯ

3.1 Перед першим використанням

Перед першим використанням слід очистити внутрішню та зовнішню частини згідно з інструкцією з чищення, наведеною в розділі «Чищення та обслуговування».
Зніміть протиковзну основу.
Потім прогрійте нагрівач посуду принаймні 2 години. Для цього поверніть ручку контролю температури в позицію максимуму (див. розділ «Вибір температури»).
Переконайтеся, що кухня добре вентилюється, коли Ви це робите.
Частини приладу захищені спеціальним матеріалом. Тому впродовж першого нагрівання буде відчуватися неприємний запах. Як запах, так і будь-який дим, який може утворюватися, зникає за короткий час і не є ознакою того, що існують проблеми зі з'єднанням чи приладом.

3.2 Панель керування

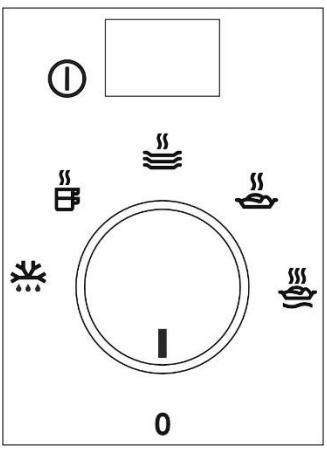

Панель керування має термостат та перемикач «Ввімк./Вимк.». Панель керування можна побачити тільки при відкритій шухляді.

3.3 Використання нагрівача посуду

Щоб користуватися нагрівачем посуду, зробить наступне:
- Покладіть посуд в шухляду.
- Намагайтеся не розміщувати посуд у вертикальному положенні перед отворами циркуляції.
  Оскільки в цьому випадку гаряче повітря не зможе повністю виходити з отвору. Посуд не буде нагрітий рівномірним чином.
- Оберіть функцію, яка Вам потрібна, повертаючи ручку контролю термостата у бажану позицію.
- Увімкніть прилад, натиснувши перемикач. Перемикач буде підсвічуватися.
- Зачиніть шухляду.

Будьте обережні, щоб не прикласти надмірне зусилля, закриваючи шухляду, оскільки вона може відкритися знову. Перед вийманням теплого посуду Ви повинні вимкнути нагрівач посуду повторним натисканням перемикача.

3.4 Вибір функції

Повертаючи ручку контролю термостата, Ви можете обрати температуру між 30 та 80°C.
Не повертайте ручку контролю термостата вліво від "0" позиції або вправо від максимальної позиції, тому що це може пошкодити прилад.
Як тільки обраної температури досягнуто, підігрів вимикається. Коли температура падає до значення, нижчого за обране, підігрів вмикається знову.
Температурна шкала маркована в абсолютних температурах у °C та символами, які відповідають оптимальним температурам для груп посуду:

Символ	°C (*)	Функція	Попередження
	30°C	Розморожування. Розстойка тіста. Ферментація йогурту.	- Накриття тіста. Накрити банку.
	45°C	Підігрівання чашок / стаканів.	-
	60°C	Підігрівання посуду. Делікатний розігрів продуктів.	- Підігрів їжі.
	70°C	Зберігання їжі теплою.	Підігрів їжі та покриття блюда.
	80°C	Нагрів продуктів харчування.	Підігрів їжі.

*** Вказані температури відносяться до порожньої та закритої шухляди.**

3.5 Час нагрівання

Різні фактори впливають на час нагрівання:
- матеріал та товщина посуду;
- кількість завантажених предметів;
- як посуд розставлений;
- температурний режим.
- кількість відкриття та закриття шухляди.

Тому неможливо надати точний час нагрівання.
Якщо Ви будете часто використовувати нагрівач посуду, Ви визначите найкращі режими для Вашого посуду.

Пропозиції для функції «зберігання їжі теплою» та «підігрівання їжі»:
Підігрійте шухляду для підігрівання протягом 15 хв., що гарантує потрібну температуру в внутрішньому просторі.

4. ЧИЩЕННЯ ТА ОБСЛУГОВУВАННЯ

Чищення є єдиним процесом обслуговування, що потрібен при нормальній роботі.

⚠ **ПОПЕРЕДЖЕННЯ!**

Чищення повинне здійснюватись, коли нагрівач посуду вимкнено з джерела електричного живлення. Витягніть вилку з розетки або роз'єднайте коло джерела живлення нагрівача посуду.
Не користуйтеся агресивними або абразивними засобами, абразивними губками або загостреними предметами, тому що можуть з'явитися плями або абразивні подряпини.
Не використовуйте прилади для чищення високого тиску або з паровими ежекторами.

4.1 Передня частина та панель управління

Нагрівач посуду можна чистити просто вологою тканиною. Якщо він сильно забруднений, додайте декілька краплин миючого засобу до промивної води.
Протріть поверхні насухо сухою тканиною.

Для нагрівачів посуду з передньою поверхнею з нержавіючої сталі можуть використовуватися спеціальні засоби для обробки поверхонь з нержавіючої сталі.

Ці засоби запобігають повторному забрудненню на деякий час. Нанесіть тонкий шар такого засобу на поверхню м'якою тканиною.

Для нагрівачів посуду з передньою частиною з алюмінію користуйтеся м'яким засобом для чищення скла та м'якою безворсовою тканиною.
Протріть горизонтально без тиску на поверхню.

4.2 Внутрішня частинанагрівача посуду

Регулярно чистить нагрівач посуду вологою тканиною після кожного використання. Якщо він сильно забруднений, додайте декілька краплин миючого засобу до промивної води.

Протріть поверхні насухо сухою тканиною.
Уникайте потрапляння води крізь отвір циркуляції повітря.
Користуйтеся нагрівачем посуду, коли він повністю сухий.

Протиковзний килимок

Килимок з протиковзною поверхнею слід витягти для полегшення чищення шухляди.
Килимок може чиститися вручну, використовуючи гарячу воду з декількома краплинами мийної рідини.
Ретельно висушіть.
Протиковзний килимок може бути встановлений на місце, коли він повністю сухий.

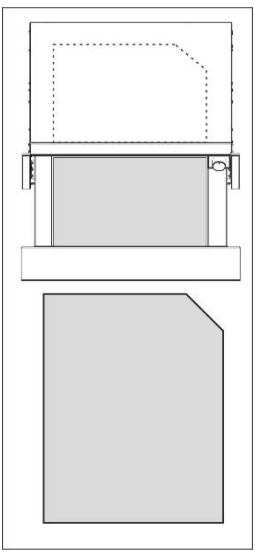

5. ЩО СЛІД РОБИТИ, ЯКЩО НАГРІВАЧ ПОСУДУ НЕ ПРАЦЮЄ?

⚠ ПОПЕРЕДЖЕННЯ!

Будь-який ремонт повинен виконуватися технічними спеціалістами. Будь-який ремонт, виконаний особою, що не уповноважена виробником, є небезпечним.
Наступні пошкодження можуть бути усунені користувачем без залучення сервісного центру.

Перед тим, як звернутися по технічну допомогу, перевірте наступне:

- **Посуд недостатньо нагрівається. Перевірте, чи:**
  - прилад увімкнено;
  - обрана відповідна температура;
  - отвори циркуляції повітря закриті посудом;
  - посуд залишений для підігріву на достатній час.
- **Час нагрівання залежить від декількох факторів, таких як, наприклад:**
  - матеріал та товщина посуду;
  - кількість завантажених предметів;
  - як посуд розставлений;
- **Посуд взагалі не нагрівається. Перевірте, чи:**
  - можете чути шум вентилятора. Якщо вентилятор працює, то зламаний нагрівний елемент. Якщо вентилятор не працює, то зламаний вентилятор.
  - запобіжники розподільного щита / автоматичний вимикач згоріли / розімкнулися.
- **Посуд занадто нагрівається:**
  - Селектор термостата зламаний.
- **Перемикач Ввімк./Вимк. не підсвічується:**
  - згоріла індикаторна лампочка перемикача.

6. ІНСТРУКЦІЇ ЗІ ВСТАНОВЛЕННЯ

6.1 Перед установленням

Переконайтеся, що вхідна напруга, вказана на паспортній табличці, співпадає з напругою у штепсельній розетці, яку Ви збираєтесь використовувати.
Відкрийте шухляду, вийміть усі аксесуари та видаліть пакувальні матеріали.

⚠ ПОПЕРЕДЖЕННЯ!

Передня поверхня нагрівача посуду може бути загорнута в захисну плівку. Перед першим використанням нагрівача посуду ретельно видаліть цю плівку.

Переконайтеся, що нагрівач посуду є неушкодженим. Впевніться в тому, що шухляда відкривається та закривається правильно. У випадку пошкоджень зверніться до сервісного центру.

⚠ ПОПЕРЕДЖЕННЯ:

Штепсельна розетка має бути легко доступною після встановлення нагрівача посуду.
Нагрівач посуду має вбудовуватися лише в комбінації з такими приладами, які вказані виробником. Якщо він змонтований в комбінації з іншими приладами, гарантія далі не діє, тому що не можна гарантувати, що нагрівач посуду буде працювати правильно.

6.2 Установлення

⚠ Зверніться до інструкцій з установки, що надаються окремо.

Щоб вбудувати нагрівач посуду разом з іншим приладом, в установчому блоці повинна бути встановлена нерухома проміжна полиця, яка може витримувати вагу обох приладів.

Прилад, який установлюється разом з нагрівачем посуду, встановлюється безпосередньо на цю полицю та не потребує окремої полиці.
Установлюйте прилад, який встановлюється разом з нагрівачем посуду згідно з інструкціями, викладеними у відповідних наведеними та монтажному буклеті.

6.3 Електричне підключення

Монтаж електрообладнання має виконуватися кваліфікованим електриком у відповідності з чинним законодавством.
Перед підключенням нагрівача посуду до електричній мережі переконайтеся, що напруга та частота мережі відповідають тим, що вказані на заводській табличці з технічними даними, яка розміщена усередині приладу.

Електричне підключення ’єднання здійснюється через багатополюсний вимикач, який здатен витримати потрібну потужність та має мінімальний зазор 3 мм між контактами, що забезпечує роз’єднання у випадку аварії або чищення нагрівача посуду.
При підключенні має бути виконане заземлення, у відповідності до чинних норматив.

⚠ **ПОПЕРЕДЖЕННЯ:**

Прилад має бути заземлений.

Якщо гнучкий кабель живлення нагрівача посуду слід замінити, це має бути виконано офіційною Службою післяпродажного обслуговування, тому що для цього потрібні спеціальні інструменти.
Виробник та роздрібні продавці не несуть відповідальності за будь-яку шкоду, що може бути завдана людям, тваринам або власності, якщо не були дотримані вимоги цієї Інструкції зі встановлення.

7. ОХОРОНА ОТОЧУЮЧОГО СЕРЕДОВИЩА

♻ Матеріали, позначені символом, підлягають повторному використанню. Упаковку необхідно утилізувати в спеціальні контейнери для матеріалу, що підлягає повторному використанню.
Зробіть свій внесок в охорону довкілля та здоров'я людини та передавайте для повторного використання відходи електронних та електричних приладів.

🗑 Прилади, що позначені символом, мають бути утилізовані окремо від звичайних побутових відходів. Віднесіть прилад до найближчого пункту збору вторинної сировини або зверніться до відповідних організацій за місцем проживання.

OBSAH

1. BEZPEČNOSTNÍ INFORMACE 93
2. OPIS SPOTREBIČA 97
3. POUŽÍVANIE 98
4. ČISTENIE A ÚDRŽBA 100
5. ČO ROBIŤ, AK OHREVNÁ ZÁSUVKA NEFUNGUJE? 101
6. POKYNY PRE INŠTALÁCIU 101
7. OCHRANA ŽIVOTNÉHO PROSTREDIA 102

MYSLÍME NA VÁS

Ďakujeme, že ste si zakúpili spotrebič značky Electrolux. Vybrali ste si výrobok, ktorý v sebe skrýva desaťročia odborných skúseností a inovácií. Dômyselný a štýlový – pri jeho návrhu sme mysleli na vás. Preto si pri každom použití môžete byť istí, že dosiahnete vynikajúce výsledky. Vitajte vo svete Electrolux.

Navštívte našu stránku, kde nájdete:

Tipy na používanie, brožúry, riešenie problémov a informácie o údržbe:
www.electrolux.com

Zaregistrujte si produkt a využite tak ešte lepší servis:
www.electrolux.com/productregistration

Do spotrebiča si môžete zakúpiť príslušenstvo, spotrebný materiál a originálne náhradné diely:
www.electrolux.com/shop

STAROSTLIVOSŤ A SLUŽBY ZÁKAZNÍKOM

Odporúčame, aby ste používali originálne náhradné diely.
Keď budete kontaktovať servis, nezabudnite si pripraviť nasledujúce údaje.
Tieto informácie nájdete na výrobnom štítku. Model, číslo výrobku, sériové číslo.

Varovanie/upozornenie – Bezpečnostné pokyny
Všeobecné informácie a tipy.
Ochrana životného prostredia.

Vyhradzujeme si právo na zmeny bez predchádzajúceho upozornenia.

1. BEZPEČNOSTNÍ INFORMACE

Pred inštaláciou a používaním spotrebiča si pozorne prečítajte priložený návod na používanie. Výrobca nie je zodpovedný za škody a zranenia spôsobené nesprávnou inštaláciou a používaním. Návod na používanie uchovávajte vždy v blízkosti spotrebiča, aby ste doň mohli v budúcnosti nahliadnuť. Toto zariadenie je v zhode s platnými bezpečnostnými normami. Jeho nevhodné použitie môže spôsobiť zranenie osôb a škody na majetku.

1.1 Bezpečnost dětí a postižených osob

⚠ UPOZORNĚNÍ!

Nebezpečenstvo udusenia, poranenia alebo trvalého postihnutia.

- Deti staršie ako 8 rokov a osoby so zníženými fyzickými, zmyslovými alebo psychickými schopnosťami alebo nedostatkom skúseností a znalostí môžu tento spotrebič používať len vtedy, ak sú pod dozorom dospelej osoby alebo osoby, ktorá je zodpovedná za ich bezpečnosť.
- Nedovoľte, aby sa deti hrali so spotrebičom Deti mladšie ako 3 roky, ktoré nie sú po dozorom, udržujte v dostatočnej vzdialenosti od zariadenia.
- Obaly uschovajte mimo dosahu detí.
- Nedovoľte deťom ani domácim zvieratám priblížiť sa k spotrebiču počas prevádzky alebo keď je horúci. Prístupné časti sú horúce.
- Čistenie a údržbu nesmú vykonávať deti bez dozoru.
- Udržujte zariadenie a príslušný kábel mimo dosah detí mladších ako 8 rokov.

1.2 Všeobecné bezpečnostné pokyny

Počas činnosti spotrebiča môže prístupný povrch spotrebiča dosiahnuť vysokú teplotu. Nedotýkajte sa rezistorov zariadenia. Pri vyberaní alebo vkladaní príslušenstva alebo hrncov vždy používajte ochranné rukavice, odolné voči teplu.

- V závislosti od nastavenej teploty a času prevádzky môže teplota v ohrevnej zásuvke dosiahnuť až 80°C. Pri vyberaní riadu zo zásuvky si chráňte ruky a používajte chňapky alebo rukavice.
- Na ohrevnú zásuvku sa nevešajte a nesadajte si na ňu. Teleskopický systém by sa mohol poškodiť. Maximálna nosnosť zásuvky je 15 kg.
- V ohrevnej zásuvke neskladujte plastové nádoby alebo horľavé predmety. Pri zapnutí spotrebiča by sa tieto predmety mohli roztopiť alebo zapáliť. Hrozí nebezpečenstvo požiaru.
- Spotrebič nepoužívajte na zohrievanie vzduchu v kuchyni. Vysoké teploty môžu spôsobiť zapálenie horľavých predmetov v blízkosti spotrebiča.Vysoké teploty môžu spôsobiť zapálenie horľavých predmetov v blízkosti spotrebiča
- Keď po skončení životnosti spotrebiča vyradíte z prevádzky, odpojte ho od elektrickej siete a odstráňte elektrický kábel, aby sa spotrebič nedal používať a aby nepredstavoval nebezpečenstvo napríklad pre deti.

1.3 Inštalácia

- Počas inštalácie, postupujte podľa pokynov dodaných oddelene.
- Inštalácia musí zabezpečovať ochranu pred nebezpečným dotykovým napätím.

- Elektrický rozvod musí byť vybavený ochranným omnipolárnym vypínačom s minimálnou vzdialenosťou medzi kontaktmi kategórie prepätia III.
- Elektrické zapojenie musí byť vykonané prostredníctvom zástrčky, pričom táto musí byť dostupná aj po inštalácii.
- ⚠ Upozornenie! Pred zapojením do elektrickej siete porovnajte údaje na typovom štítku (napätie a frekvencia) s parametrami príslušnej elektrickej siete. Ak sa údaje nezhodujú, môžu sa vyskytnúť problémy V prípade pochybností sa obráťte na elektrikára.
- ⚠ Upozornenie! Ak bola elektrická zástrčka odstránená, spotrebič smie inštalovať a zapojiť do elektrickej siete len kvalifikovaný technik. Obráťte sa na kvalifikovaného elektrikára, ktorý pozná a rešpektuje platné bezpečnostné predpisy. Výrobca nezodpovedá za škody spôsobené nesprávnym zabudovaním alebo zapojením.
- ⚠ Upozornenie! Elektrickú bezpečnosť spotrebiča je možné zaručiť len vtedy, keď je spotrebič správne uzemnený. Výrobca nezodpovedá za škody a zranenia spôsobené chýbajúcim alebo nesprávnym ochranným systémom v elektrickej inštalácii (napr. elektrický úder).
- ⚠ Upozornenie! Spotrebič používajte až po správnom zabudovaní ohrevnej zásuvky. Len v zabudovanom stave je zaručené, že používateľ nebude mať prístup k elektrickým komponentom
- ⚠ UPOZORNENIE! Rám spotrebiča v žiadnom prípade nerozoberajte a neotvárajte. Akýkoľvek kontakt alebo zásah do elektrických alebo mechanických komponentov spotrebiča môže viesť k ohrozeniu používateľa a nesprávnemu fungovaniu spotrebiča.

1.4 Čistenie

- Na čistenie skla dvierok nepoužívajte drsné práškové prostriedky, ani ostré kovové škrabky, pretože by mohli poškrabať povrch, čo môže spôsobiť rozbitie skla.
- Na čistenie spotrebiča nepoužívajte parné čističe.
- Na čistenie nepoužívajte parné a tlakové zariadenia. Para sa môže dostať k elektrickým komponentom a spôsobiť skrat. Para alebo tlak môžu spôsobiť poškodenie povrchu spotrebiča a jeho komponentov.

1.5 Opravy

- Ak je napájací kábel poškodený, musí byť vymenený výrobcom, autorizovaným technikom alebo kvalifikovanou osobou, aby sa zabránilo nebezpečným situáciám.
- ⚠ Upozornenie! Pri inštalácii a oprave musí byť spotrebič odpojený od elektrickej siete. Spotrebič je odpojený od elektrickej siete vtedy, ak je splnená aspoň jedna z nasledujúcich podmienok:
  - Prívod elektrickej energie do spotrebiča je vypnutý prostredníctvom poistiek alebo ističa
  - Zástrčka spotrebiča je odpojená od elektrickej zásuvky Pri vyťahovaní zástrčky zo zásuvky neťahajte za elektrický kábel, ale uchopte zástrčku.
- ⚠ Upozornenie! Opravy a údržbu predovšetkým elektrických komponentov smú vykonávať len kvalifikovaní servisní technici. Výrobca a predajca nezodpovedajú za zranenie osôb, zvierat alebo za škody na majetku, ktoré súvisia s opravou alebo údržbou, ktorú vykonala neoprávnená osoba.
- ⚠ Upozornenie! Opravy počas záručnej doby smie vykonať len oprávnený servisný technik. V opačnom prípade sú škody vyplývajúce z príslušnej opravy vylúčené zo záruky.

2. OPIS SPOTREBIČA

2.1 Hlavné časti

1 Vypínač a kontrolka Zap./Vyp.

2 Termostat

3 Podložka s protišmykovým povrchon

4 Čelný panel s mechanizmom push-push alebo rukoväťou

5 Mriežka (v závislosti na modeli)

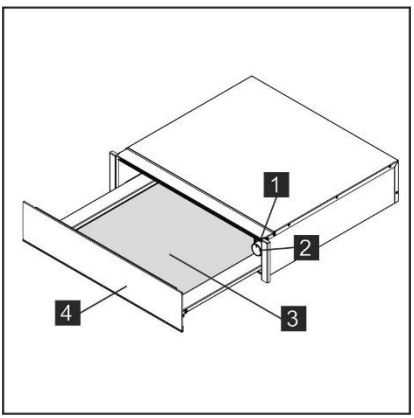

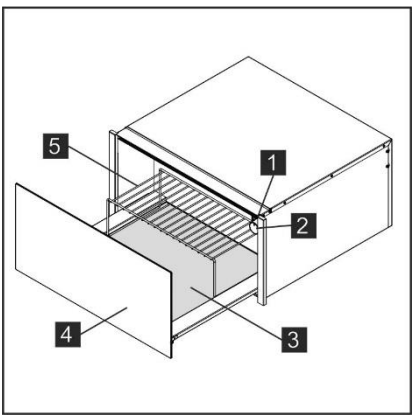

2.2 Ako ohrevná zásuvka funguje

Tento spotrebič je vybavený teplovzdušným cirkulačným systémom. Ventilátor rozptyľuje teplo generované elektrickým ohrevným telesom po celom vnútornom priestore zásuvky.
Termostat používateľovi umožňuje nastaviť a ovládať požadovanú teplotu riadu.
Cirkulujúci horúci vzduch zohrieva riad rýchlo a rovnomerne.

Kovová mriežka chráni ohrevné teleso aj ventilátor.
Základňa zásuvky je opatrená protišmykovou podložkou, ktorá zabraňuje kĺzaniu tanierov a iného riadu pri otváraní a zatváraní zásuvky.

3. POUŽÍVANIE

3.1 Pred prvým použitím

Pred prvým použitím by ste mali vyčistiť vnútorné aj vonkajšie povrchy spotrebiča podľa pokynov uvedených v časti „Čistenie a údržba“.

Odstráňte protišmykovú podložku.

Potom nechajte ohrevnú zásuvku zohrievať dve hodiny. Ovládač termostatu otočte do maximálnej polohy (pozri časť „Nastavenie teploty“).
Pri tomto postupe by ste mali zabezpečiť, aby bola kuchyňa dobre vetraná.
Jednotlivé časti spotrebiča sú ošetrené špeciálnym ochranným prostriedkom. Pri prvom zohrievaní sa preto zo spotrebiča uvoľňuje špecifický zápach. Zápach aj eventuálny dym, ktoré sa pri prvom zohrievaní môžu objaviť, po krátkom čase zmiznú a neznamenajú poruchu spotrebiča alebo jeho nesprávne zapojenie.

3.2 Ovládací panel

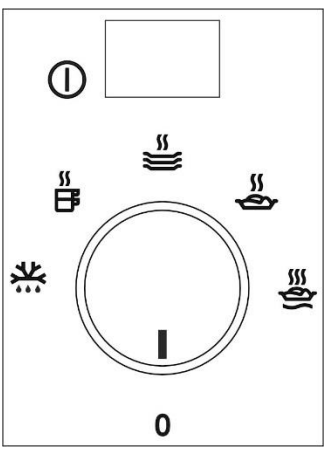

Ovládací panel je vybavený voličom a vypínačom Zap./Vyp. Ovládací panel je viditeľný len pri otvorenej zásuvke.

3.3 Používanie ohrevnej zásuvky

Pri používaní ohrevnej zásuvky postupujte nasledovne:

- Riad vložte do zásuvky
- Neklaďte servírovacie taniere zvislo dopredu pred vetracie štrbiny. Teplý vzduch by neprúdil voľne cez štrbiny. Riad by nebol ohriaty rovnomerne.
- Otočením ovládača termostatu do príslušnej polohy nastavte požadovanú funkciu.
- Spotrebič zapnite stlačením tlačidla, ktorý sa rozsvieti.
- Zásuvku zatvorte.

Dbajte na to, aby ste pri zatváraní nepoužili priveľa sily, inak sa môže zásuvka znova otvoriť. Skôr ako vyberiete zohriaty riad zo zásuvky, vypnite zohrievanie opätovným stlačením spínača.

3.4 Nastavenie funkcie

Otáčaním ovládača termostatu môžete nastaviť teplotu od 30 do 80 °C.
Ovládač termostatu nepretáčajte doľava za polohu „0“ alebo doprava za maximálnu polohu, pretože poškodíte spotrebič.
Pri dosiahnutí nastavenej teploty sa ohrev vypne. Keď teplota klesne pod určitú hodnotu, ohrev sa znovu zapne.
Teplotná škála je uvedená v absolútnych číslach °C, a zobrazená symbolmi, ktoré zodpovedajú optimálnym teplotám pre príslušný riad:

Symbol	°C (*)	Funkcia	Varovanie
	30 °C	Rozmrazovanie. Kysnutie cesta. Kvasenie jogurtu.	- Zakryte cesto. Zakryte nádobku.
	45 °C	Ohrev šálok a pohárov.	-
	60 °C	Ohrev riadu. Jemný ohrev potravín.	- Predhrejte tanier.
	70 °C	Udržujte potraviny v teple.	Predhrejte tanier a zakryte jedlo.
	80°C	Ohrev potravín.	Predhrejte tanier.

*** Uvedené teploty sa vzťahujú na prázdnu a zatvorenú zásuvku.**

3.5 Čas ohrevu

Čas ohrevu ovplyvňuje viacero faktorov:
- materiál a hrúbka riadu,
- množstvo riadu v zásuvke,
- rozloženie riadu v zásuvke,
- nastavenie teploty,
- opakované otváranie a zatváranie zásuvky.

Z toho dôvodu nie je možné uviesť presné časy ohrevu.

Pri používaní spotrebiča sami zistíte, aké nastavenie najlepšie vyhovuje vášmu riadu.

Odporúčania pre funkcie uchovávanie teploty pokrmov a zohrievanie pokrmov

Ohrevnú zásuvku predhrievajte 15 minút, aby vnútorné prostredie dosiahlo požadovanú teplotu.

4. ČISTENIE A ÚDRŽBA

Za normálnych okolností si spotrebič vyžaduje len čistenie bez ďalšej údržby.

⚠ UPOZORNENIE!

Pred čistením treba ohrevnú zásuvku odpojiť od elektrickej siete. Zástrčku spotrebiča odpojte od elektrickej siete alebo vypnite prívod elektrickej energie do spotrebiča.
Na čistenie nepoužívajte agresívne alebo abrazívne čistiace prostriedky, drsné špongie alebo špicaté či ostré predmety, pretože môžete spôsobiť vznik fľakov alebo odratých miest.
Na čistenie nepoužívajte tlakové alebo parné čistiace zariadenia.

4.1 Prednú časť spotrebiča a ovládací panel

Ohrevnej zásuvky stačí čistiť len vlhkou handričkou. Ak sú povrchy veľmi znečistené, pridajte do vody pár kvapiek tekutého prostriedku na umývanie riadu. Povrchy potom dôkladne utrite suchou handričkou.

Na čistenie ohrevných zásuviek s antikorovou prednou časťou môžete použiť špeciálne prostriedky na ošetrenie antikorových povrchov.

Tieto prostriedky na určitý čas zabraňujú následnému znečisteniu povrchu. Prostriedok aplikujte na antikorový povrch v tenkej vrstve pomocou mäkkej handričky.

Na čistenie ohrevných zásuviek s hliníkovou prednou časťou

môžete použiť jemný prostriedok na ošetrenie skla a mäkkú handričku, z ktorej sa neuvoľňujú vlákna. Povrch utierajte vodorovne a netlačte, pretože hliník je chúlostivý a ľahko na ňom vzniknú škrabance a ryhy.

4.2 Vnútro ohrevnej zásuvky

Vnútro zásuvky pravidelne čistite vlhkou handričkou. Ak je vnútro priveľmi znečistené, pridajte do vody zopár kvapiek tekutého prostriedku na umývanie riadu.

Po vyčistení vytrite povrchy dosucha suchou handričkou.
Zabráňte prieniku vody do vetracích otvorov.
Ohrevnú zásuvku používajte, až keď je zásuvka úplne suchá.

Podložka s protišmykovým povrchom

V záujme zjednodušenia čistenia zásuvky môžete podložku s protišmykovým povrchom vybrať.
Podložku môžete umyť ručne teplou vodou s prídavkom niekoľkých kvapiek tekutého prostriedku na umývanie riadu.
Podložku dôkladne vysušte.
Až keď je podložka úplne suchá, vložte ju späť do zásuvky.

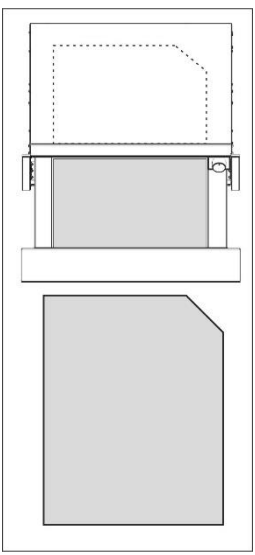

5. ČO ROBIŤ, AK OHREVNÁ ZÁSUVKA NEFUNGUJE?

⚠ UPOZORNENIE!

Akékoľvek opravy smie vykonávať len špecializovaný technik. Akékoľvek neodborné zásahy vykonané neoprávnenou osobou sú nebezpečné. Nasledujúce problémy môžu byť vyriešené používateľom bez zákroku Servisnej služby.

Skôr, ako sa obrátite na servisné stredisko, prečítajte si nasledujúce pokyny

- **Riad sa nezohrieva dostatočne. Skontrolujte, či:**
  - je spotrebič zapnutý,
  - ste nastavili vhodnú teplotu,
  - otvory na cirkuláciu vzduchu nie sú zakryté riadom,
  - ste riad nechali v ohrevnej zásuvke dostatočne dlho na to, aby sa zohrial.
- **Čas zohrievania závisí od viacerých faktorov, ako napríklad:**
  - od typu a hrúbky riadu,
  - od množstva riadu,
  - od spôsobu usporiadania riadu.
- **Riad sa nezohrieva. Skontrolujte, či:**
  - počujete zvuk ventilátora Ak ventilátor funguje, pravdepodobne ide o poruchu ohrevného telesa. Ak ventilátor nefunguje, ide o poruchu ventilátora.
  - nie je vyhodená poistka / istič.
- **Riad sa príliš zohrieva:**
  - Ide o poruchu ovládača teploty
- **Spínač ZAP/VYP sa nerozsvieti:**
  - Svetelný ukazovateľ prevádzky je nefunkčný.

6. POKYNY PRE INŠTALÁCIU

6.1 Pred inštaláciou

Skontrolujte, či je napájacie napätie uvedené na typovom štítku rovnaké ako napätie elektrickej siete na mieste zapojenia.
Zásuvku otvorte, vyberte z nej všetko príslušenstvo a odstráňte všetky obaly.

⚠ UPOZORNENIE!

Na prednej časti ohrevnej zásuvky sa môže nachádzať ochranná fólia. Pred prvým použitím ohrevnej zásuvky fóliu opatrne odstráňte.
Skontrolujte, či ohrevná zásuvka nie je poškodená. Skontrolujte, či sa správne otvára a zatvára. Ak zistíte známky poškodenia, obráťte sa na predajcu alebo autorizované servisné stredisko.

⚠ UPOZORNENIE!

Použitá elektrická zásuvka musí byť ľahko prístupná aj po inštalácii ohrevnej zásuvky.
Ohrevnú zásuvku môžete pri zabudovaní kombinovať len so spotrebičmi, ktoré odporúča výrobca. V prípade zabudovania v kombinácii s inými spotrebičmi záruka stráca platnosť, pretože nie je možné zaručiť bezchybnú prevádzku ohrevnej zásuvky.

6.2 Inštalácia

⚠ Postupujte v súlade s pokynmi pre inštaláciu, dodanými samostatne.

Pri zabudovaní ohrevnej zásuvky v kombinácii s iným spotrebičom treba na dne kuchynskej skrinky inštalovať pevnú policu, ktorá udrží hmotnosť oboch spotrebičov.

Spotrebič určený na kombináciu s ohrevnou zásuvkou sa umiestni priamo na ohrevnú zásuvku bez toho, aby ste potrebovali použiť oddeľovaciu policu.
Pri inštalácii spotrebiča, ktorý kombinujete s ohrevnou zásuvkou, sa riaďte pokynmi v príslušnom návode na používanie a inštaláciu.

6.3 Zapojenie do elektrickej siete

Zapojenie do elektrickej siete musí vykonať kvalifikovaný elektrikár v súlade s platnými predpismi.
Pred zapojením ohrevnej zásuvky do elektrickej siete skontrolujte, či sa napätie a frekvencia elektrickej siete na mieste zapojenia zhodujú s údajmi uvedenými na typovom štítku spotrebiča, ktorý sa nachádza vo vnútri zásuvky.

Zapojenie do elektrickej siete musí obsahovať viacpólový spínač, ktorý je vhodný pre dané zaťaženie a má vzdialenosť medzi kontaktmi aspoň 3 mm a ktorý zabezpečí odpojenie spotrebiča od elektrickej siete v naliehavom prípade alebo pri čistení spotrebiča.
Spotrebič musí byť správne uzemnený v súlade s platnými predpismi.

⚠ **UPOZORNENIE:**

Ohrevná zásuvka musí byť uzemnená!

Ak treba flexibilný napájací kábel pripojený k ohrevnej zásuvke vymeniť, obráťte sa na autorizované servisné stredisko, pretože pri výmene treba použiť špeciálne nástroje.
Výrobca ani predajca nezodpovedajú za škody na majetku a zranenia spôsobené osobám a zvieratám, ak neboli dodržané pokyny pre inštaláciu.

7. OCHRANA ŽIVOTNÉHO PROSTREDIA

♲ Materiály označené symbolom odovzdajte na recykláciu.
Obal hoďte do príslušných kontajnerov na recykláciu.
Chráňte životné prostredie a zdravie ľudí a recyklujte odpad z elektrických a elektronických spotrebičov.

Nelikvidujte spotrebiče označené symbolom spolu s odpadom z domácnosti. Výrobok odovzdajte v miestnom recyklačnom zariadení alebo sa obráťte na obecný alebo mestský úrad.

TARTALOM

1. BIZTONSÁGI INFORMÁCIÓK 104
2. TERMÉKLEÍRÁS 109
3. HASZNÁLAT 110
4. TISZTÍTÁS ÉS KARBANTARTÁS 112
5. MI A TEENDŐ, HA A MELEGÍTŐ FIÓK NEM MŰKÖDIK? 113
6. BESZERELÉSI UTASÍTÁSOK 113
7. KÖRNYEZETVÉDELMI MEGFONTOLÁSOK 114

AZ ÖN ELÉGEDETTSÉGE ÉRDEKÉBEN

Köszönjük, hogy megvásárolta ezt az Electrolux készüléket. Ön egy olyan terméket választott, amely magával hozza az évtizedes szakmai tapasztalatot és innovációt. Ötletes, ízléses, és az Ön gondolata szerint tervezték. Így aztán valahányszor használja, abban a biztos tudatban lehet, hogy mindenkor nagyszerű eredményeket fog elérni. Üdvözöljük az Electrolux-nál.

Látogassan el weboldalunkra:

tanácsokért, kiadványaink letöltése, az esetleges működési rendellenességek elhárítása érdekében, szerviz információkért:
www.electrolux.com

a termék regisztrálása és hatékonyabb szerviz érdekében:
www.electrolux.com/productregistration

tartozékok, segédanyagok és eredeti alkatrészek vásárlása érdekében a készülékhez:
www.electrolux.com/shop

VÁSÁRLÓI TÁMOGATÁS ÉS SZERVIZ

Kizárólag eredeti alkatrészek használatát javasoljuk.
Ha készülékével a szervizhez fordul, legyenek kéznél az alábbi adatok.
Ezek az információk az adattáblán olvashatók. Típus, termékszám, sorozatszám.

⚠ Figyelmeztetés - Fontos biztonsági információk
ℹ Általános információk és hasznos tanácsok
Környezetvédelmi információk.

A változtatások jogát fenntartjuk.

1. BIZTONSÁGI INFORMÁCIÓK

Az üzembe helyezés és használat előtt gondosan olvassa el a mellékelt útmutatót. A gyártó nem vállal felelősséget a helytelen beszerelés vagy használat miatt keletkezett sérülésekért és károkért. Tartsa biztonságos és elérhető helyen az útmutatót, hogy szükség esetén mindig a rendelkezésére álljon. Ez a készülék megfelel a hatályos biztonsági előírásoknak. Nem megfelelő használata személyi vagy tárgyi sérüléseket okozhat.

1.1 Gyermekek és sérülékeny személyek biztonsága

⚠ FIGYELMEZTETÉS!

Fulladás, sérülés vagy tartós egészségkárosodás kockázata áll fenn.

- A készüléket 8 év feletti gyermekek és csökkent fizikai, értelmi vagy mentális képességű, illetve megfelelő tapasztalatok vagy ismeretek híján lévő személyek csak felügyelettel, vagy a készülék biztonságos használatára vonatkozó megfelelő tájékoztatás esetén használhatják.
- Ne hagyja, hogy gyermekek játsszanak a készülékkel. A 3 évesnél kisebb gyermekeket tartsa távol a készüléktől.
- Minden csomagolóanyagot tartson távol a gyermekektől, és megfelelően dobja azokat hulladékba.
- A gyermekeket és kedvenc háziállatokat tartsa távol a készüléktől működés közben, és működés után, lehűléskor. A készülék elérhető részei használat közben forróvá válhatnak.
- Gyermekek felügyelet nélkül nem végezhetnek tisztítási vagy karbantartási tevékenységet a készüléken.
- A készüléket és annak tápkábelét 8 évesnél fiatalabb gyermekektől elzárva kell tartani.

1.2 Általános biztonság

Használat közben a készülék és az elérhető részek nagyon felforrósodhatnak. Legyen óvatos, hogy ne érjen a fűtőelemekhez. Amikor a készülékből kiveszi vagy behelyezi az edényeket, mindig használjon konyhai edényfogó kesztyűt.

- A választott hőmérséklettől és a működési időtől függően a hőmérséklet a készülék belsejében elérheti a 80ºC-t. Szükség esetén használjon konyhai kesztyűt vagy törlőruhát az edények melegítő fiókból való kivételéhez.
- Ne üljön vagy függeszkedjen a fiókra, mert a polcvezető sínek károsodhatnak. A fiók maximális terhelhetősége 15 kg.
- Ne tároljon műanyag vagy gyúlékony tárgyakat a készülék belsejében. Ezek a készülék működése közben megolvadhatnak vagy meggyulladhatnak. Tűzveszély!
- Ne használja a készüléket a konyha levegőjének felmelegítésére. Az elért magas hőmérséklet a készülékhez közeli, gyúlékony tárgyak meggyulladását okozhatja.
- A készüléket, annak élettartama végén válassza le a villamos táphálózatról és tegye a készülék hálózati kábelét alkalmatlanná a használatra, hogy ne jelentsenek veszélyforrást a gyermekek számára.

1.3 Telepítés

- Tartsa be a készülékhez mellékelt használati útmutatóban leírtakat.
- A közvetlen érintkezés elleni védelmet az integrációs mód biztosítja

- Az elektromos rendszert a III. túfeszültségi osztályba sorolt érintkezők közötti minimális nyitású multipoláris védőkapcsolóval kell felszerelni.
- Ha hálózati dugót használnak a készülék csatlakoztatására, ennek hozzáférhetőnek kell maradnia a beszerelést követően is.
- ⚠ Figyelmeztetés! A készülék villamos hálózatra történő csatlakoztatása előtt hasonlítsa össze a helyi villamos táplálás adatait (feszültség, frekvencia) az adattáblán található jellemzőkkel. Ha ezek az adatok nem egyeznek, problémák merülhetnek fel. Ha bármilyen kétsége van, forduljon egy villanyszerelőhöz.
- ⚠ Figyelmeztetés! Ha a villamos vezeték dugóját eltávolították, a készüléket csak villanyszerelő szerelheti fel és csatlakoztathatja. Vegye fel a kapcsolatot egy képesített villanyszerelővel, aki ismeri a biztonsági előírásokat és a munkákat azok, valamint a jelen kézikönyvben foglalt útmutatások betartásával végzi. A gyártó nem vállal felelősséget a hibás felszerelésből vagy csatlakoztatásból eredő károkért
- ⚠ Figyelmeztetés! A készülék biztonsága villamossági szempontból csak akkor garantált, ha le van földelve. A gyártó nem vállal felelősséget a felszerelés védő rendszerének hiánya vagy hibája okozta károsodásért (pl. áramütés).
- ⚠ Figyelmeztetés! Csak akkor használja a készüléket, ha már beszerelték azt beépített helyzetébe. A használó nem férhet hozzá a készülék villamos alkatrészeihez.

- ⚠ FIGYELMEZTETÉS! Soha ne nyissa fel a készülék szerkezetét. A lehetséges érintkezés a villamos vezető részekkel, vagy a villamos vagy mechanikai alkatrészek megváltoztatása veszélyt jelenthet a használó biztonságára és károsan befolyásolja a készülék helyes működését.

1.4 Tisztítás

- Ne használjon kdörzsölő hatású tisztítószereket vagy éles fém kaparókat az üvegfelületek tisztítására, mivel ezek a felület törését, karcolódását eredményezhetik.
- Ne használjon gőztisztítót a készülék tisztítására.
- Ne használjon nagynyomású vagy gőzsugaras tisztító eszközöket. A gőz hatással lehet a villamos alkatrészekre és rövidzárlatot okozhat. A gőznyomás hosszú távon a készülék felületének és alkatrészeinek károsodását okozhatja.

1.5 Javítások

- Haa tápkábel sérült, azt a gyártónak, egy meghatalmazott technikusnak vagy szakképzett személynek kell helyettesítenie az esetleges veszélyhelyzetek elkerülése érdekében.
- ⚠ Figyelmeztetés! Mielőtt bármilyen telepítési vagy javítási műveletet végezne, csatlakoztassa le a készüléket az elektromos hálózatról. A készüléknek az elektromos hálózatról való leválasztására a következő feltételek közül egyet kell alkalmazni:
  - a kapcsolótábla biztosítóit / megszakítóit kell leválasztani.
  - a dugót el kell távolítani az aljzatból. A dugónak az aljzatból való eltávolításához ne a villamos kábelt húzza, hanem közvetlenül magát a dugót.

- ⚠ Figyelmeztetés! Javítást és karbantartást, különösen az áramvezető részeken csak a gyártó által felhatalmazott villanyszerelő végezhet. A gyártó és a viszonteladók nem vállalnak a felelősséget a személyekben, háziállatokban vagy a vagyoni javakban okozott károkért, melyet nem felhatalmazott személyzet által végrehajtott javítás vagy karbantartás okozott.
- ⚠ Figyelmeztetés! A garanciális időszakban javítást csak a gyártó által felhatalmazott technikus végezhet. Ellenkező esetben bármilyen, a javításból eredő károsodás a garanciából való kizárással jár.

2. TERMÉKLEÍRÁS

2.1 Főbb alkatrészek

1 Ki/be kapcsoló és jelzőfény

2 Termosztát

3 Csúszásmentes betét

4 Elülső panel push-push mechanizmussal vagy fogantyúval

5 Tartórács (a modelltől függően)

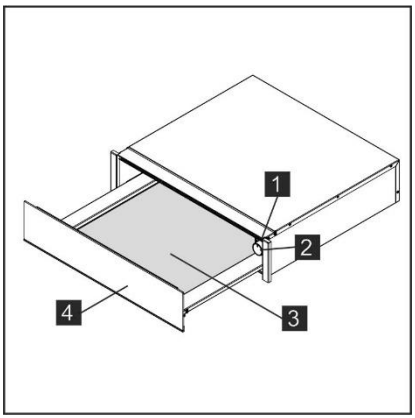

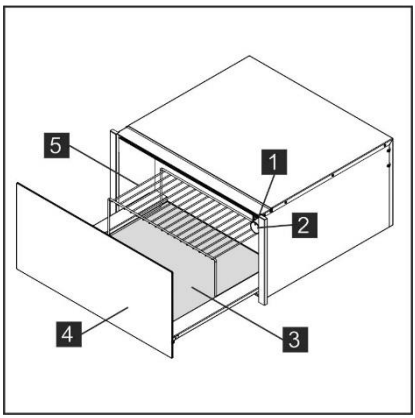

2.2 Hogyan működik az edénymelegítő

Ezt a készüléket ellátták meleg levegő keringető rendszerrel. Egy ventilátor osztja el a villamos fűtőtest által keltett hőt a készülék belsejében.
A termosztát teszi lehetővé a használónak, hogy meghatározza és szabályozza a kívánt hőmérsékletet.
A készülék által keringtetett forró levegő gyorsan és egyenletesen felmelegíti az edényt.

Egy védőrács akadályozza meg a fűtőráccsal és a ventilátorral való véletlen érintkezést.
A fiók alaplapjára csúszásgátló betétet szereltek, hogy megvédjék a tányérokat és tálakat a csúszkálástól, amikor a fiókot kihúzzák vagy becsukják.

3. HASZNÁLAT

3.1 Az első használat előtt

Mielőtt először használja a készüléket, tisztítsa meg belül és kívül, követve a „Tisztítás és karbantartás” fejezetben megadott utasításokat követve.

Távolítsa el a csúszásgátló talpat.

Majd legalább 2 órán át melegítse fel az edénymelegítőt. Ehhez fordítsa a hőfokszabályozót a maximális helyzetbe (lásd a „Hőmérséklet kiválasztása” fejezetet).
Győződjön meg arról, hogy amikor ezt teszi, a konyha jól szellőztetett.
A készülék részeit különleges termék védi. Emiatt az első felmelegítésnél kellemetlen szagot fog kibocsátani. Mind a szag és az esetlegesen képződő füst rövid idő után eltűnik, és azt jelzi, hogy bármi rossz lenne a csatlakozással vagy a készülékkel.

3.2 Kezelőlap

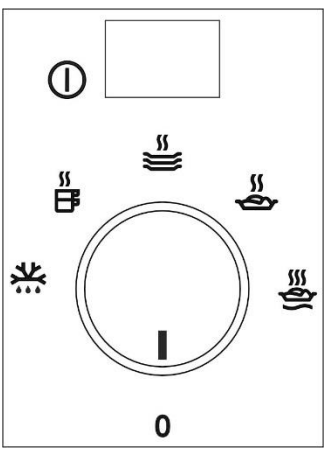

A kezelőlapon egy funkció kapcsoló és egy ki/be kapcsoló található. A kezelőlap csak akkor látható, amikor a fiók nyitva van.

3.3 Az edénymelegítő használata

Az edénymelegítő használatához a következőképpen járjon el:

- Helyezze az edényeket a fiókba.
- Ügyeljen arra, hogy a felszolgáló tálakat ne helyezze a szellőző nyílások elé, függőleges helyzetben.
  A meleg levegő nem tudna teljesen távozni a nyílásokon keresztül. Az edények melegítése nem lenne egyenletes.
- Válassza ki a kívánt funkciót a hőfokszabályozónak a kívánt helyzetbe való elfordításával.
- Kapcsolja be a készüléket a gomb lenyomásával. A kapcsoló jelzőfénye felgyullad.
- Csukja be a fiókot.

Legyen óvatos, ne alkalmazzon túl nagy erőt a fiók becsukásánál, mivel az ismét kinyílhat. Mielőtt kiveszi a meleg edényt, ki kell kapcsolnia az edénymelegítőt a kapcsoló ismételt lenyomásával.

3.4 Funkció kiválasztás

A termosztát gombját elforgatva 30 - 80°C közötti hőmérsékletet lehet beállítani.
Ne erőltesse a termosztát szabályozót a „0” helyzettől balra, vagy a maximum helyzettől jobbra, mert ez károsíthatja a készüléket.
Amint a kiválasztott hőmérsékletet elérte, a fűtés kikapcsol. Amikor a hőmérséklet a kiválasztott érték alá csökken, a fűtés ismét visszakapcsol.
A hőmérsékleti skálán az abszolút hőmérsékleteket jelölték ºC-ban. A további szimbólumok megfelelnek az edénycsoportok optimális hőmérsékletének:

Szimbólum	°C (*)	Funkció	Figyelmeztetés
	30°C	Felolvasztás. Tészták kelesztése. Joghurt erjesztése.	- Tészta letakarása. Pohár letakarása.
	45°C	Csészék és poharak melegítése.	-
	60°C	Edények melegítése. Élelmiszerek kíméletes melegítése.	- Tányér előmelegítése.
	70°C	Ételek melegen tartása.	Tányér előmelegítése és étel lefedése.
	80°C	Élelmiszerek melegítése.	Tányér előmelegítése.

*** A hőmérsékelti értékek üres és zárt fiókra vonatkoznak.**

3.5 Melegítési idő

Következő tényezők befolyásolják a melegítési időt:
- az edény anyaga és vastagsága;
- a terhelés mértéke;
- az edények elrendezése;
- a hőmérséklet beállítása.
- a fiók gyakori nyitása és zárása.

Tehát nem lehet teljesen pontos útmutatásokat adni.
A napi használat során tapasztalni fogja az Ön számára legmegfelelőbb beállításokat.

Javaslatok az étel melegen tartása és az étel melegítése funkciókhoz:
Fűtse elő az edénymelegítőt 15 percig, hogy biztosítsa a belső térben a kívánt hőmérsékletet.

4. TISZTÍTÁS ÉS KARBANTARTÁS

Tisztítás az egyetlen karbantartási művelet, ami rendszerint szükséges.

⚠ FIGYELEM!

A tisztítást úgy kell elvégezni az edénymelegítőn, hogy le kell választani a villamos táphálózatról. Húzza ki a villásdugót az aljzatból vagy válassza le az edénymelegítő tápáramkörét.
Ne használjon agresszív vagy koptató hatású tisztítószereket, dörzsölő szivacsot vagy hegyes tárgyakat mivel szennyeződések vagy kopás jelei tűnhetnek fel.
Ne használjon nagynyomású vagy gőzsugaras tisztító készülékeket.

4.1 A készülék homlok és kezelő lapja

Az edénymelegítőt nedves ruhával lehet tisztítani. Ha nagyon piszkos, akkor adjon néhány csepp folyékony mosogatószert a mosóvízhez.
Törölje szárazra a felületeket száraz ruhával.

A rozsdamentes előlappal ellátott edénymelegítőhöz a rozsdamentes felületek kezelésére gyártott termékeket lehet használni.

Ezek a termékek megvédik a felületeket, hogy ne legyenek rövid idő alatt ismét piszkosak. Egy ilyen termék vékony rétegét puha ruhával vigye fel a felületre.

Az alumínium előlapos edény-melegítőkhöz használjon egy finom üvegtisztító terméket és egy puha ruhát, amely nem bocsát ki bolyhokat. Törölje vízszintesen, a felületre gyakorolt nyomás nélkül.

4.2 Az edénymelegítő belseje

Rendszeresen tisztítsa meg az edénymelegítőt belül nedves ruhával. Ha nagyon piszkos, akkor adjon néhány csepp folyékony mosogatószert a mosóvízhez.
Törölje szárazra a felületeket száraz ruhával
Kerülje el, hogy víz hatoljon be a légkeverő nyíláson át.
Csak akkor használja az edénymelegítőt, amikor az már teljesen száraz.

Csúszásmentes betét

A csúszásmentes felületű betétet ki lehet venni, hogy megkönnyítse a fiók tisztítását.
A betétet kézzel lehet tisztítani, meleg vizet és néhány csepp folyékony mosogatószert használva. Szárítsa meg alaposan.
A csúszásmentes felületű betétet csak akkor helyezze vissza, ha már teljesen száraz.

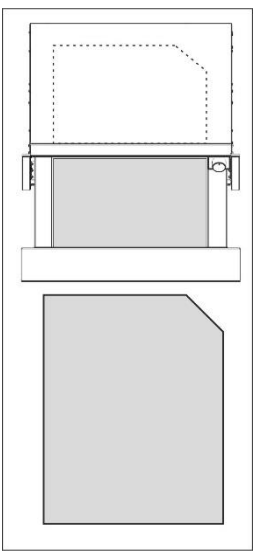

5. MI A TEENDŐ, HA A MELEGÍTŐ FIÓK NEM MŰKÖDIK?

⚠ FIGYELEM!

Bármilyen típusú javítást csak szakosodott technikus végezhet. Bármely javítás, amelyet nem a gyártó által felhatalmazott személy végez, az veszélyes.
Az alábbi meghibásodásokat a felhasználó is elháríthatja a Műszaki Segélyszolgálat igénybe vétele nélkül.

Mielőtt kapcsolatba lép a Műszaki Segélyszolgálattal ellenőrizze a következőket:

- **Az edény nem melegszik fel eléggé. Ellenőrizze, hogy:**
  - a készüléket bekapcsolta-e;
  - megfelelő hőmérsékletet választott-e;
  - az edények ne takarják el a szellőző nyílásokat;
  - az edényt hagyta-e megfelelő ideig felmelegedni.
- **A fűtési idő különféle tényezőktől függ, úgymint például:**
  - az edény anyaga és vastagsága;
  - a terhelés mértéke;
  - az edények elrendezése;
- **Az edény nem melegszik fel. Ellenőrizze, hogy:**
  - hallja-e a ventilátor hangját. Ha a ventilátor működik, akkor a fűtőtest ment tönkre; ha a ventilátor nem működik, akkor a ventilátor ment tönkre. Ha a ventilátor nem működik, azt jelenti, hogy eltört.
  - a kapcsolótábla biztosítók / megszakítók kiolvadtak vagy/ kioldottak.
- **Az edény túlmelegszik:**
  - a hőmérséklet kiválasztó tönkrement.
- **A ki/be kapcsoló lámpája nem gyullad ki:**
  - a kapcsoló jelzőlámpája kiégett.

6. BESZERELÉSI UTASÍTÁSOK

6.1 Beszerelés előtt

Ellenőrizze az adattáblán feltüntetett bemenő feszültséget, hogy azonos-e a használandó villamos csatlakozó aljzat feszültségével.
Nyissa ki a fiókot és vegye ki az összes tartozékot, távolítsa el a csomagoló anyagot.

⚠ FIGYELEM!

Az edénymelegítő homlok-felülete védőfóliával lehet bevonva. Az edénymelegítő első használata előtt óvatosan távolítsa el ezt a fóliát.
Győződjön meg arról, hogy az edénymelegítő nem sérült-e meg bármilyen módon. Ellenőrizze, hogy a fiók rendben nyílik és csukódik-e. Ha bármilyen károsodást talál, forduljon a Műszaki Segélyszolgálathoz.

⚠ FIGYELEM:

A villamos csatlakozó aljzatnak könnyen hozzáférhetőnek kell lennie, miután az edénymelegítőt beszerelték.
Az edénymelegítőt csak a gyártó által megadott készülékekkel kombinálva lehet beépíteni. Ha ez más készülékekkel kombinálva történik, a garancia többé nem érvényes, mivel lehetetlen garantálni, hogy az edénymelegítő helyesen fog működni.

6.2 Beszerelés

⚠ Tartsa be a készülékhez mellékelt

használati útmutatóban leírtakat.

Az edénymelegítőnek más készülékkel kombinálva való beszereléséhez kell lennie egy rögzített, közbenső polcnak a burkolatban, amely mindkét készülék tömegét megtartja.

Az edénymelegítővel kombinálandó készüléket közvetlenül az utóbbira kell helyezni, anélkül, hogy szükség lenne egy elválasztó polcra.
Az edénymelegítővel kombinálva beépítendő készülékre a vonatkozó utasításokat és a beszerelési füzetben megadottakat tartsa be.

6.3 Villamos csatlakozás

A villamos beszerelést csak a hatályos jogszabályok szerint minősített villanyszerelőnek kell végeznie.
Mielőtt csatlakoztatja az edénymelegítőt a villamos hálózathoz, ellenőrizze, hogy a hálózati feszültség és frekvencia megfelel-e az adattáblán – amely a fűtőblokkban belül található - feltüntetett értéknek.
A villamos csatlakozást olyan többsarkú kapcsolón keresztül kell megvalósítani, amely alkalmas az elviselhető áram vezetésére, és az érintkezői között legalább 3 mm légköz van.

A csatlakozásnak tartalmaznia kell a hatályos szabványoknak megfelelő földelést.

⚠ **FIGYELEM:**

A készüléket földelni kell.

Ha az edénymelegítőt hajlékony vezetékkel szerelték fel és cseréje valaha szükséges lesz, akkor egy hivatalos eladás utáni szolgálattal cseréltesse ki, mert ez különleges szerszámokat igényel.
A gyártó és a viszonteladók nem vállalnak felelősséget semmilyen károsodásért, amelyeket személyeknek, háziállatoknak vagy a vagyonban okozhat, ha ezeket a beszerelési utasításokat nem veszik figyelembe.

7. KÖRNYEZETVÉDELMI MEGFONTOLÁSOK

♻ Hasznosítsa újra a jelölt anyagokat.
Ezek újrahasznosításához tegye a csomagolást a megfelelő tartályba. Segítsen védeni a környezetet és az ember egészségét, hasznosítsa újra a villamos és elektronikus készülékek hulladékait.

Ne dobja ki a jelölt készülékeket a háztartási hulladékba. Juttassa vissza a terméket a helyi újrahasznosító telepre vagy lépjen kapcsolatba helyhatósági hivatallal.

DİZİN

1. GÜVENLİK BİLGİLERİ 116
2. ÜRÜN TANIMI 120
3. KULLANIM 121
4. TEMİZLİK VE BAKIM 123
5. ISITMA ÇEKMECESİ ÇALIŞMADIĞINDA NE YAPILMALI? 124
6. KURULUM TALİMATLARI 124
7. ÇEVRENİN KORUNMASINA İLİŞKİN BİLGİLER 125

SİZİN İÇİN DÜŞÜNÜLDÜ

Bir Electrolux ürünü aldığınız için teşekkür ederiz. Yılların deneyimini ve yeniliği bir araya getiren bir ürün seçtiniz. Sizi düşünerek dahice tasarlanan şık bir ürün. Bu yüzden, ürünü her kullandığınızda mükemmel sonuçlar alacağınızı bilmenin rahatlığı içinde olacaksınız. Electrolux'e hoş geldiniz.

Web sitemizi ziyaret edin:

Kullanım tavsiyeleri edinmek, broşür indirmek, sorun gidermek, servis bilgileri için:
www.electrolux.com

Daha iyi hizmet almak amacıyla ürününüzü kaydetmek için:
www.electrolux.com/productregistration

Ürününüz için aksesuar, sarf malzeme ve orijinal yedek parça satın almak için:
www.electrolux.com/shop

MÜŞTERİ HİZMETLERİ VE SERVİS

Her zaman orijinal yedek parça kullanmanızı tavsiye ediyoruz.
Servis ile irtibata geçtiğinizde aşağıdaki verilerin hazırda olduğundan emin olun.
Bilgiler kimlik plakası üzerinde bulunmaktadır. Model, cihaz numarası (PNC), seri numarası.

Uyarı / Dikkat – Önemli güvenlik bilgileri
Genel bilgiler ve tavsiyeler
Çevre ile ilgili bilgiler.

Haber vermeksizin bilgilerde değişiklik yapılabilir.

1. GÜVENLİK BİLGİLERİ

Cihazın montaj ve kullanımından önce, verilen talimatları dikkatlice okuyun. Üretici, yanlış montaj ve kullanım dolayısıyla hasar oluşması durumunda sorumluluk kabul etmez. Kullanırken gerekli olması ihtimali için kullanım kılavuzunu daima elinizin altında bulundurun. Bu cihaz mevcut güvenlik standartları ile uyumludur. Cihazın yanlış kullanımı, kişiler ve eşyalar için risk teşkil edebilir.

1.1 Çocukların ve tehlikeye açık kişilerin güvenliği

⚠ UYARI!

Boğulma, yaralanma ya da kalıcı sakatlık riski vardır.

- Bu cihaz, güvenliklerinden sorumlu bir yetişkin ya da kişi tarafından gözetim altında tutuldukları veya cihazın kurulumu kendilerine öğretildiği ve mevcut riskleri anladıkları sürece 8 yaş ve üzeri çocuklar ve fiziksel, duyusal veya zihinsel kapasitesi düşük veya bilgi ve deneyimi olmayan kişiler tarafından kullanılabilir.
- Çocukların cihazla oynamalarına izin vermeyin. 3 yaşın altındaki çocukların gözetimsiz şekilde cihaza yaklaşmalarının önüne geçin.
- Tüm ambalaj malzemelerini çocuklardan uzak tutun.
- Çalışma veya soğuma aşamasındayken çocukları ve evcil hayvanları cihazdan uzak tutun. Ulaşılabilen parçalar kızgın durumdadır.
- Temizlik ve bakım müdahaleleri, gözetimsiz çocuklar tarafından yapılmamalıdır.
- Cihaza ve kablosuna 8 yaşından küçük çocukların erişmesine engel olun.

1.2 Genel güvenlik uyarıları

Çalışır konumdayken cihazın içi sıcak hale gelir. Cihazın ısıtıcı elemanlarına dokunmayın. Aksesuarları veya tencereleri çıkarmak veya sokmak için her zaman ısıya dayanıklı fırın eldiveni kullanın.

- Seçilen sıcaklığa ve çalışma süresine bağlı olarak cihaz içindeki sıcaklık 80 ºC'ye ulaşabilir. Mutfak malzemelerini ısıtma çekmecesinden çıkarırken fırın eldiveni veya mutfak havlusu kullanın.
- Çekmecenin üstüne oturmayın veya dayanmayın, teleskopik raylar hasar görebilir. Çekmecenin kaldırabileceği maksimum ağırlık 15 kg'dır.
- Isıtma çekmecesi içinde sentetik kaplar veya kolaylıkla yanabilecek nesneler saklamayın. Cihazı çalıştırdığınızda bu tür kaplar ve nesneler eriyebilir veya yangına sebep olabilir. Yangın tehlikesi!
- Cihazı mutfağı ısıtmak için kullanmayın. Ulaşılacak yüksek sıcaklıklar cihazın yakınındaki kolaylıkla yanabilecek nesnelerin yangın çıkarmasına sebep olabilir.
- Cihazın kullanım ömrü bittiğinde, cihazın çocuklara tehlike teşkil etmesini önlemek amacıyla elektrik bağlantısını kesin ve elektrik kablosunun kullanılmaz duruma gelmesini sağlayın.

1.3 Kurulum

- Kurulum sırasında, ayrıca sağlanmış olan talimatları uygulayın.
- Doğrudan temasa karşı koruma, entegrasyon modu ile sağlanmalıdır
- Elektrik sisteminde, aşırı gerilim kategorisi III kontakları arasında minimum açıklığa sahip çok kutuplu bir koruma şalteri bulunmalıdır.
- Elektrik bağlantısı fiş ile yapılmalı ve fiş kurulumdan sonra da ulaşılabilir olmalıdır.
- ⚠ Dikkat! Cihazı elektriğe bağlamadan önce bilgi plakasında belirtilen elektrik beslemesi bilgileri ile

bağlanacak elektriğin verilerini (voltaj ve frekans) karşılaştırın. Bu veriler örtüşmezse bir takım sorunlar meydana gelebilir. Herhangi bir şüphe durumunda bir elektrikçi ile irtibata geçin.

- ⚠ Dikkat! Elektrik kablosunun fişi yoksa, fişin montajı ve bağlantısı uzman bir elektrikçi tarafından yapılmalıdır. Böylesi bir durumda geçerli güvenlik standartlarını bilen ve işini bu standartlara ve bu kullanım kılavuzunda belirtilen talimatlara uygun gerçekleştiren kalifiye bir elektrikçiye başvurun. Üretici, yanlış bir montaj veya bağlantı hatasından kaynaklanan hasarlardan sorumlu tutulamaz
- ⚠ Dikkat! Cihazın elektrik güvenliği sadece yönetmeliklere uygun topraklama iletkeni ile bağlanması halinde garanti edilir. Üretici, topraklama iletkeninin olmamasından veya bu iletkenle ilgili arızalardan kaynaklanan hasarlardan (ör. elektrik çarpması)sorumlu tutulamaz.
- ⚠ Dikkat! Cihazı yalnızca doğru şekilde kurulumu yapıldıktan sonra kullanın. Sadece bu şekilde elektrik ileten elemanlara dokunma konusunda risk yoktur.
- ⚠ DİKKAT! Cihazın gövdesini asla açmayın. Elektrik ileten parçalara olası bir temas veya elektrikli ya da mekanik bileşenlerde değişiklik kullanıcıların güvenliği açısından tehlike teşkil eder ve cihazın doğru şekilde çalışmasına engel olabilir.

1.4 Temizlik

- Cihazın kapak camını temizlerken, yüzeyi çizmemek ve camın kırılmasına sebebiyet vermemek için sert aşındırıcı temizleyici maddeler veya keskin metal kazıyıcılar kullanmayınız.
- Cihazı temizlemek için buharlı temizleyici kullanmayın.

- Buhar jetli ya da yüksek basınçlı temizleyiciler kullanmayın. Çünkü buhar elektrikli bileşenlere ulaşabilir ve kısa devreye sebebiyet verebilir. Buhar basıncı, uzun vadede cihaz yüzeyine ve bileşenlere kalıcı olarak zarar verebilir.

1.5 Onarım

- Elektrik kablosunun hasar görmesi halinde kablo, tehlikeli durumlardan kaçınmak için üretici, yetkili bir teknisyen veya uzman bir kişi tarafından değiştirilmelidir.
- ⚠ Dikkat! Montaj veya onarım işlerini yapmadan önce, cihazın elektrik bağlantısını kesin. Cihazın elektrik bağlantısını kesmek için, şunları yaptığınızdan emin olun:
  - Elektrik panosundaki anahtar ve sigortaların bağlantısını kesin.
  - Cihazın fişini elektrik prizinden çekin. Cihazın şebeke bağlantısını kesmek için besleme kablosunu çekmeyin, ancak doğrudan fişi çekin.
- ⚠ Dikkat! Özellikle elektrik akımı taşıyan parçaların bakım ve onarımı sadece üretici tarafından yetkilendirilmiş bir teknisyen tarafından yapılmalıdır. Üretici ve bayiler, yetkili olmayan bir kişi tarafından yapılmış bakım ve onarım çalışması sonucunda insanlara, hayvanlara veya mülklere gelen zararlardan dolayı sorumluluk kabul etmez.
- ⚠ Dikkat! Garanti süresince yapılacak onarım işlemleri sadece üretici tarafından yetkilendirilmiş bir teknisyen tarafından yapılmalıdır. Aksi durumda, bu onarım işlemi sonucunda olabilecek zararlar garanti kapsamı dışındadır.

2. ÜRÜN TANIMI

2.1 Ana parçalar

1 Açma/Kapama düğmesi ve gösterge ışığı
2 Termostat
3 Kaymayı önleyen altlık
4 Bas-aç mekanizmasına sahip veya kollu ön panel
5 Destek ızgarası (modele göre)

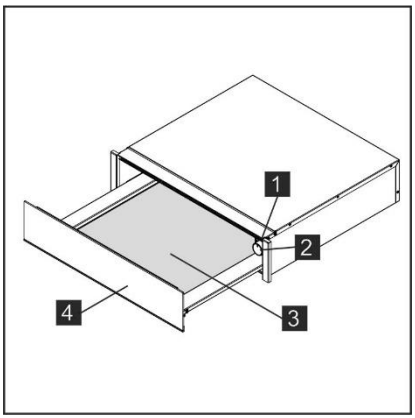

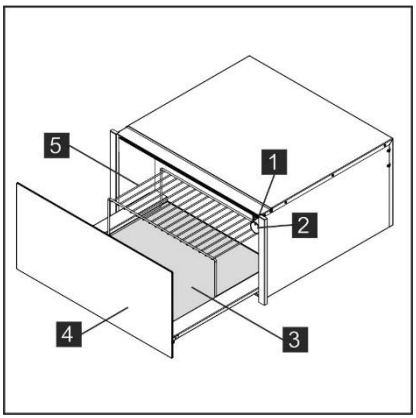

2.2 Isıtma çekmecesi nasıl çalışır?

Bu cihaz bir sıcak hava sirkülasyon sistemi ile donatılmıştır. Fan, elektrikli ısıtma elemanı tarafından üretilen ısıyı cihazın içinde dağıtır.
Termostat, kaplar için istenen sıcaklığı ayarlamanızı ve kontrol etmenizi sağlar. Sıcak hava sirkülasyonu kapları hızlıca ve eşit şekilde ısıtır.

Koruma ızgarası, ısıtma elemanına ve fana yanlışlıkla dokunulmasına önler. Çekmecenin tabanı, çekmece açılırken veya kapatılırken kapların kaymasını önleyen bir altlık ile kaplanmıştır.

3. KULLANIM

3.1 İlk kullanım öncesinde

İlk kullanım öncesinde “Temizlik ve Bakım” bölümünde verilen talimatlara göre cihazın içini ve dışını temizleyin. Kaymayı önleyen altlığı kaldırın. Ardından çekmeceyi en az 2 saat boyunca ısıtın. Bunun için sıcaklık ayarını maksimum konumuna getirin (‘Sıcaklık seçim”i bölümüne bakın).
Bunu yaparken mutfağın iyice havalandırıldığından emin olun.
Cihazın parçaları özel koruyucu bir ürün ile muamele görmüştür. Bu sebeple, ilk ısıtma esnasında kötü bir koku yayılabilir. Olası duman veya koku kısa bir süre sonra kaybolacaktır ve bu durum cihazda ya da bağlantıda bir sorun olduğu anlamına gelmez.

3.2 Kontrol paneli

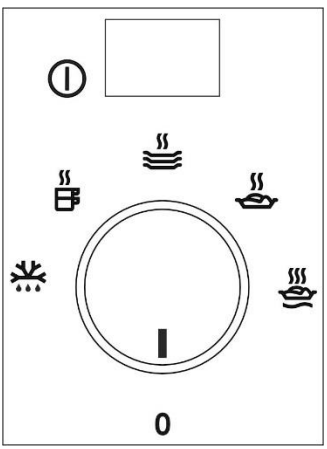

Kontrol panelinde bir seçme anahtarı ve açma/kapama düğmesi vardır. Kontrol paneli sadece çekmece açıldığında görülebilir.

3.3 Isıtma çekmecesinin kullanımı

Isıtma çekmecesini kullanmak için aşağıdaki şekilde ilerleyin:

- Kapları çekmeceye koyun.
- Servis tabaklarını havalandırma deliklerinin önüne dikey koymaktan kaçının.
  Sıcak hava çatlaklardan tamamıyla çıkmayabilir. Kaplar homojen olarak ısıtılmayabilir.
- Termostat ayarını arzu ettiğiniz konuma getirerek istediğiniz fonksiyonu seçin.
- Düğmeye basarak cihazı açın. Düğme ışığı yanacaktır.
- Çekmeceyi kapatın.

Çekmeceyi kapatırken tekrar açılabileceği için çok fazla güç kullanmayın. Sıcak kapları çıkarmadan önce düğmeye tekrar basarak ısıtma çekmecesini kapatmalısınız.

3.4 Fonksiyon seçimi

Termostat ayar düğmesini çevirerek 30 ve 80°C arasında bir sıcaklık seçebilirsiniz.
Termostat ayar düğmesini “0” konumundan sola veya maksimum konumdan sağa doğru çevirmek için zorlamayın, düğmeye zarar verebilirsiniz.
Seçilen sıcaklığa ulaşıldığı anda ısıtma kapanır. Sıcaklık, seçilen sıcaklığın altına indiğinde ısıtma tekrar açılır.
Sıcaklık ölçeği üzerinde °C cinsinden tam dereceler ve kap grupları için en uygun sıcaklıklara karşılık gelen semboller işaretlenmiştir:

Sembol	°C (*)	İşlev	Uyarı
	30°C	Buz çözme. Hamur mayalama. Yoğurt mayalama.	- Hamurun üstünü kapatın. Kavanozun üstünü kapatın.
	45°C	Fincan ve bardak ısıtma.	-
	60°C	Kap ısıtma. Hassas yiyecekleri ısıtma.	- Kabı önceden ısıtın.
	70°C	Yiyecekleri sıcak tutun.	Tabağı önceden ısıtın ve yiyeceğin üzerini kapatın.
	80°C	Yiyecek ısıtma.	Kabı önceden ısıtın.

Sıcaklıklar boş ve kapalı çekmecelere yöneliktir.

3.5 Isıtma süreleri

Isıtma sürelerini çeşitli faktörler etkiler:
- Kapların kalınlığı ve malzemesi;
- Doldurulan kap miktarı;
- Kapların yerleştirilme şekli;
- Sıcaklık ayarı;
- Çekmecenin sürekli açılıp kapatılması.

Bu sebeple kesin ısıtma süreleri vermek mümkün değildir.
Isıtma çekmecesini daha sık kullandıkça ihtiyaçlarınız için en iyi ayarın hangisi olduğuna dair daha kolay çıkarımda bulunabiliriz.

“Yiyecekleri sıcak tutma” ve “yiyecek ısıtma fonksiyonu” için tavsiyeler:
İç alanın istenen sıcaklığa ulaşması için sıcak tutma çekmecesine 15 dakika önceden ön ısıtma uygulayın.

4. TEMİZLİK VE BAKIM

Temizlik normalde gerekli olan tek bakım işlemidir.

⚠ **DİKKAT!**

Temizlik işlemi cihazın elektrik bağlantısı kesildikten sonra yapılmalıdır. Fişi prizden çekin ya da ısıtma çekmecenin elektrik bağlantısını kesin.
Leke veya aşınma izleri oluşabileceği için sert ya da aşındırıcı temizlik maddeleri, aşındırıcı süngerler veya sivri nesneler kullanmayın.
Kesinlikle buhar jetli ya da yüksek basınçlı temizleyiciler kullanmayın.

4.1 Cihazın önü ve kontrol paneli

Isıtma çekmecesi sadece nemli bir bez kullanılarak temizlenebilir. Çok kirli olması halinde, temizleme suyuna birkaç damla sıvı deterjan ekleyebilirsiniz.
Yüzeyleri kuru bir bez ile kurulayın.

Isıtma çekmecesinin paslanmaz çelik yüzeyleri için özel temizlik ürünleri kullanılabilir.

Bu ürünler çekmecenin yüzeylerinin bir süreliğine kirlenmesini önler. Yumuşak bir bez kullanarak bu ürünleri ince tabaka halinde yüzeye uygulayın.

Alüminyum kapaklı ısıtma çekmeceleri için hafif bir cam temizleme ürününü tüy bırakmayan yumuşak bir bez ile uygulayın. Yüzeyi, bastırmadan yatay olarak silin.

4.2 Isıtma çekmecesinin iç yüzü

Her kullanım sonrasında ısıtma çekmecesinin içini nemli bir bez kullanarak silin. Çok kirli olması halinde, temizleme suyuna birkaç damla sıvı deterjan ekleyebilirsiniz.
Yüzeyleri kuru bir bez ile kurulayın
Hava sirkülasyonu deliklerine su kaçmasından kaçının.
Isıtma çekmecesini yalnızca tamamen kuruduğunda kullanın.

Kaymayı önleyen altlık

Kaymayı önleyen altlık, temizliği kolaylaştırmak için çıkarılabilir.
Altlığı hassas sıvı deterjan eklenmiş sıcak suda yıkayın. İyice kurulayın.
Altlık ancak tamamen kuruduktan sonra yerine geri yerleştirilmelidir.

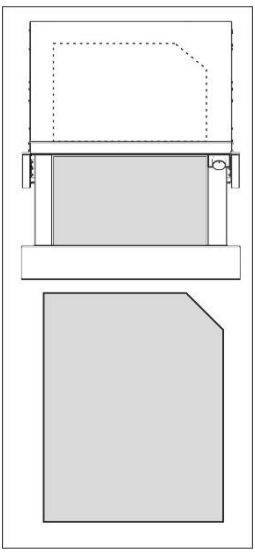

5. ISITMA ÇEKMECESİ ÇALIŞMADIĞINDA NE YAPILMALI?

⚠ DİKKAT!

Her türlü onarım işlemi yetkili bir teknisyen tarafından yapılmalıdır. Yetkili kişiler tarafından yapılmayan onarım işlemleri tehlikelidir.
Aşağıdaki hatalar, Teknik Yardımın müdahalesine gerek kalmadan kullanıcı tarafından giderilebilir.

Teknik yardım istemeden önce aşağıdakileri kontrol edin:

- **Kaplar yeterince ısınmamış. Şunları kontrol edin:**
  - Cihaz açık mı?
  - Uygun sıcaklık ayarlanmış mı?
  - Kaplar havalandırma deliklerinin önü kapamış olabilir mi?
  - Kaplar ısınması için yeterli süre cihazda kalmamış olabilir mi?
- **Isıtma süreleri çeşitli etmenlere göre değişiklik gösterebilir, örneğin:**
  - Kapların kalınlığı ve malzemesi;
  - Doldurulan kap miktarı;
  - Kapların yerleştirilme şekli;
- **Kaplar hiç ısınmıyor. Şunları kontrol edin:**
  - Fanın sesi duyuluyor mu? Fan çalışıyorsa ısıtıcı eleman bozulmuştur. Fandan ses gelmiyorsa fan bozulmuştur.
  - Sigortalar atmış veya devre kesiciler devreye girmiş olabilir mi?
- **Kaplar aşırı ısınıyor:**
  - Sıcaklık seçme düğmesi bozulmuştur.
- **Açma/kapama düğmesinin ışığı yanmıyorsa:**
  - Kontrol ışığı yanmıştır.

6. KURULUM TALİMATLARI

6.1 Montajdan önce

Plaka üzerinde belirtilen giriş voltajının kullanacağınız elektrik prizi voltajı ile aynı olduğunu kontrol edin.
Çekmeceyi açın ve tüm aksesuarları ve ambalaj malzemelerini çıkarın.

⚠ DİKKAT!

Isıtma çekmecesinin ön yüzü koruyucu bir film ile kaplanmış olabilir. Isıtma çekmecesinin ilk kullanımında bu filmi dikkatlice çıkarın.
Isıtma çekmecesinin hiçbir şekilde hasar görmemiş olduğundan emin olun.

Çekmecenin doğru şekilde açılıp kapandığını kontrol edin. Bir hasar tespit etmeniz halinde Yetkili Servis ile irtibata geçin.

⚠ DİKKAT:

Elektrik prizi ısıtma çekmecesi monte edildikten sonra bile kolaylıkla ulaşılabilir konumda olmalıdır.
Isıtma çekmecesi sadece üretici tarafından belirtilen ürünlerle monte edilmelidir. Başka cihazlarla beraber monte edilmesi durumunda doğru çalışacağına dair güvence verilmesi imkânsız olduğundan garanti geçerli olmayacaktır.

6.2 Montaj

⚠ KURULUM SIRASINDA, AYRICA SAĞLANMIŞ OLAN TALİMATLARI UYGULAYIN.

Isıtma çekmecesinin bir başka cihaz ile birlikte monte edilebilmesi için yerleştirilecek birimde her iki ürünün ağırlığını destekleyecek sabit bir ara raf olmalıdır.

Isıtma çekmecesi ile kombine edilecek cihaz bir ayırıcı raf olmadan doğrudan ısıtma çekmecesi üzerine yerleştirilir.
Isıtma çekmecesi ile kombine edilecek cihazın montajı için montaj kitapçığındaki ilgili talimatları izleyin.

6.3 Elektrik bağlantısı

Elektrik bağlantısı yürürlükteki mevzuata uygun olarak kalifiye bir elektrikçi tarafından yapılmalıdır.
Isıtma çekmecesini elektrik şebekesine bağlamadan önce, şebekedeki voltaj ve frekans değerlerinin cihazın içinde yer alan bilgi plakasındaki değerlerle eşleşip eşleşmediğini kontrol edin.

Elektrik bağlantısı çok kutuplu bir anahtar üzerinden yapılır, bu anahtar yoğunluğu kaldırmaya uygundur ve minimum 3 mm kontak açıklığına sahiptir, bu da acil durumda veya ısıtma çekmecesini temizleyeceğiniz zaman elektrik bağlantısını kesebilmenizi sağlar.
Bağlantı mevcut standartlara uygun olarak doğru şekilde topraklanmalıdır.

⚠ DİKKAT:

Cihazın topraklanması gerekmektedir.

Isıtma çekmecesine takılı esnek elektrik besleme kablosunun değişmesi gerektiğinde, özel aletler gerektireceği için bu işlem, yetkili servis tarafından yapılmalıdır.
Üretici ve bayiler, bu talimatların dikkate alınmaması sonucunda insanlara, hayvanlara veya mülke gelebilecek zararlardan dolayı sorumluluk kabul etmez.

7. ÇEVRENİN KORUNMASINA İLİŞKİN BİLGİLER

♲ sembolüne sahip materyalleri geri dönüştürün.
Ambalaj malzemelerini geri dönüştürmek için uygun konteynerlere atın.
Çevreyi ve insan sağlığını korumaya yardımcı olun ve elektrikli ve elektronik cihaz atıklarını geri dönüştürün.

Sembolü ile işaretlenmiş cihazları ev çöpleri ile birlikte atmayın. Bu cihazları yerel dönüştürme noktalarına teslim edin veya belediyeniz ile irtibata geçin.

www.electrolux.com/shop

CE

B19290291604